CAIMAN

Газонокосилка

FERRO 47CVE
FERRO 52CVE

Инструкция по эксплуатации

Данная инструкция распространяется на газонокосилки Ferro 52CVE, выпущенные с начала 2024 г.

Перед тем как приступить к эксплуатации данного изделия, внимательно прочитайте настоящее руководство.

EAC

CAIMAN

Введение

Уважаемый пользователь!

Благодарим за приобретение данного продукта. Данный продукт был разработан и изготовлен в соответствии с высочайшими требования к качеству, долговечности срока службы и производительности.
При возникновении неисправности, которую не удается устранить самостоятельно, обратитесь в ближайший авторизованный сервисный центр для осуществления ремонта.
Внимательно ознакомьтесь с данным руководством по эксплуатации. Приведенные здесь инструкции помогут вам собрать и использовать газонокосилку надлежащим способом. Соблюдайте правила техники безопасности.

Предупреждающие символы

ПРЕДУПРЕЖДЕНИЕ	Указывает на потенциально опасную ситуацию, которая, если ее не предотвратить, может привести к смерти или серьезной травме.
ВНИМАНИЕ	Указывает на потенциально опасную ситуацию, которая, если ее не предотвратить, может привести к травмам легкой или средней тяжести.
ВАЖНО	Обращает ваше внимание на специальную техническую информацию.
ПРИМЕЧАНИЕ	Дополнительная информация для повышения эффективности использования или предотвращения неправильной эксплуатации.

Содержание

Меры безопасности.....4

Технические характеристики.....8

Сборка.....10

Эксплуатация.....12

График технического обслуживания.....19

Техническое обслуживание.....24

Хранение и транспортировка.....25

Устранение неисправностей.....27

Гарантийные обязательства 47

Меры безопасности

Значение предупреждающих знаков

Указание потенциальной опасности.

Ознакомьтесь с руководством по эксплуатации.

Опасность пореза: острые ножи.

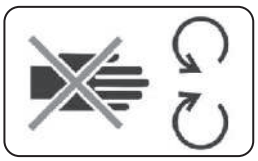

Держите руки на безопасном расстоянии от вращающихся деталей.

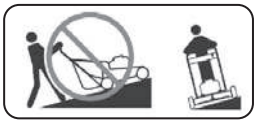

Не косите на крутых склонах, поперек склонов и по направлению снизу вверх.

Уровень звуковой мощности
L_{WA}=96 дБ(А)

Держите руки и ноги на безопасном расстоянии от острых и движущихся частей.

Следите за тем, чтобы вылетающие объекты не попали в других людей.

Следите, чтобы в рабочей зоне не было посторонних людей.

Извлеките свечу зажигания перед техобслуживанием.

Не эксплуатируйте машину с открытым разгрузочным желобом.

Не поднимайте и не переносите газонокосилку с работающим двигателем. Будьте предельно осторожны при движении задним ходом, когда газонокосилка двигается по направлению к вам.

Используйте средства защиты органов зрения и слуха.

Общая информация

Внимательно ознакомьтесь с инструкциями по эксплуатации перед началом использования оборудования. Соблюдение инструкций по эксплуатации способствует безопасному и эффективному использованию оборудования и увеличению срока службы.

ПРЕДУПРЕЖДЕНИЕ

Держитесь на безопасном расстоянии от вращающихся частей оборудования и выпускного отверстия.

- Оборудование может быть использовано только уполномоченными лицами, которые знакомы с руководством пользователя. Местные правила могут ограничивать возраст оператора.
- Во избежание чрезвычайных ситуаций убедитесь, что в рабочей зоне нет посторонних людей. Если кто-либо войдет в эту зону, остановите машину, отпустив ручку управления движением. Не эксплуатируйте оборудование, если рядом находятся посторонние лица, особенно дети или домашние животные.
- Помните, что оператор или пользователь несет ответственность за несчастные случаи или травмы, причиняемые другим людям или их имуществу.

ВНИМАНИЕ

Не управляйте газонокосилкой босиком или в открытых сандалиях. Необходимо надевать специальные закрытые ботинки.

- При эксплуатации оборудования необходимо надевать закрытую обувь и длинные брюки. Не работайте в открытых сандалиях, сланцах или босиком.
- Тщательно осмотрите рабочую зону и удалите посторонние предметы в виде камней, игрушек, проволоки, костей, палок и любых других предметов, которые могут попасть в газонокосилку.
- Избегайте движения задним ходом, за исключением случаев крайней необходимости. Всегда тщательно контролируйте рабочую зону. Соблюдайте особую осторожность, когда двигаете газонокосилку задним ходом или тянете ее на себя.
- Перед использованием косилки убедитесь, что травосборник и другие защитные устройства установлены правильно. Никогда не эксплуатируйте газонокосилку с неисправными предохранительными устройствами или без них.
- Соблюдайте инструкции производителя для правильной эксплуатации и установки комплектующих частей: можно использовать только рекомендованные производителем комплектующие и запчасти.
- Перед пересечением гравийного покрытия, пешеходных дорожек или дорог убедитесь, что ножи косилки не вращаются.
- Перед снятием травосборника остановите двигатель и дождитесь, пока вращающиеся части остановятся.
- Эксплуатация возможна только при дневном свете или хорошем искусственном освещении.
- Запрещено использовать оборудование в состоянии алкогольного или наркотического опьянения.
- Не используйте косилку на мокрой траве. При движении вперед нельзя бежать; двигайтесь с обычной скоростью, держите равновесие.
- Перед включением двигателя отключите весь тяговый и самоходный механизм или муфту привода на косилках.
- Если косилка начала сильно вибрировать, остановите двигатель и немедленно выясните причину. Вибрация является признаком неисправности.
- Держите руки и ноги на безопасном расстоянии от ножей.

- В случае обнаружения неисправностей в деталях, необходимо отправить их в авторизованный сервисный центр для замены.
- Перед запуском оборудования необходимо провести визуальный осмотр на предмет наличия дефектов и повреждений режущих частей, болтов и корпуса косилки.

Во избежание повреждения оборудования необходимо заменить дефектные запчасти и затянуть крепежные болты.

Эксплуатация на склонах

При движении на склонах возрастает риск скольжения и падения, что может привести к несчастным случаям и серьезным травмам. При движении на склонах соблюдайте предельную осторожность.

Правила эксплуатации

- Двигайтесь поперек склона, ни в коем случае не вверх и вниз. Соблюдайте осторожность при изменении движения на склонах.
- Удалите посторонние предметы в виде камней и веток.
- Следите за тем, чтобы косилка не попадала в ямы и выбоины.

Запрещено

- Работать возле обрывов, канав и насыпей. Оператор может потерять равновесие.
- Работать на слишком крутых склонах.
- Косить влажную траву. Возрастает риск скольжения и потери равновесия.

Дети

Следите за тем, чтобы в рабочей зоне не было детей. Если дети играют поблизости, следите за их передвижениями. В противном случае дети могут оказаться в непосредственной близости к косилке, что может привести к несчастным случаям.

- Дети должны находиться под присмотром взрослого. В случае, если дети случайно зашли в рабочую зону, немедленно выключите косилку.
- Перед и во время передвижения с косилкой осматривайте территорию вокруг на предмет присутствия детей в рабочей зоне.
- Не позволяйте детям работать с косилкой, пока они не достигнут определенного возраста и уровня зрелости.
- Будьте осторожны при приближении к углам, кустам и деревьям, так как они могут скрывать от вас часть обзора.

Инструкции по эксплуатации

ПРЕДУПРЕЖДЕНИЕ

Бензин легко воспламеняется. Будьте особенно осторожны при обращении с бензином и другими видами топлива.

Топливо легко воспламеняется, а пары взрывоопасны.

- Храните топливо в специально предназначенных для этого емкостях. Используйте только одобренный контейнер для топлива.
- Заправляйтесь только на открытом воздухе и не курите во время заправки.Никогда не заправляйте машину в помещении.

- Никогда не храните машину или емкость с топливом вблизи источников открытого огня.
- Доливайте топливо перед запуском двигателя. Никогда не снимайте крышку топливного бака и не добавляйте бензин при работающем или горячем двигателе; Перед заправкой дайте двигателю остыть.
- Если бензин пролит, не пытайтесь запустить двигатель, а отодвиньте машину от места разлива и избегайте создания каких-либо источников воспламенения до тех пор, пока пары бензина не рассеются.
- Надежно закройте все топливные баки и крышки контейнеров;
- Не курите рядом с косилкой.
- Замените глушитель при наличии неисправности.
- Удаляйте любые разливы масла или топлива.
- Не запускайте двигатель, стоя перед разгрузочным желобом.
- Не кладите руки или ноги рядом с вращающимися частями или под них. Держитесь подальше от выпускного отверстия.
- Не запускайте двигатель в замкнутом пространстве, где могут скапливаться опасные пары угарного газа.
- Сохраняйте равновесие при движении по склонам.
- Не изменяйте настройки регулятора двигателя и не превышайте скорость двигателя;
- Никогда не выполняйте регулировку или ремонт при работающем двигателе. Отсоедините провод свечи зажигания и держите провод подальше от свечи зажигания, чтобы предотвратить случайный запуск.
- Регулярно проверяйте, чтобы гайки и болты, особенно болты крепления ножей, были плотно затянуты и содержали оборудование в хорошем состоянии.
- Не вмешивайтесь в устройства безопасности. Регулярно проверяйте их работоспособность.
- Следите за тем, чтобы в косилке не скапливалось слишком много травы и отходов. Регулярно очищайте травосборник.
- В случае, если косилка ударилась о твердый предмет, немедленно остановите работу и осмотрите косилку на предмет повреждений. В случае необходимости отремонтируйте оборудование.
- Не регулируйте высоту колес при включенном двигателе.
- Компоненты травосборника подвержены износу и повреждению, в результате которого может ухудшиться производительность косилки.
- Необходимо регулярно проверять состояние компонентов и при необходимости заменять их деталями, рекомендованными производителем.
- Косилка имеет острые ножи, которые могут нанести серьезную травму. При обращении с ними необходимо надевать защитные перчатки и соблюдать все меры предосторожности.
- Будьте предельно осторожны при движении задним ходом.
- При транспортировке косилки или движению по поверхности, отличной от травы, необходимо предварительно отключить косилку.
- Включайте двигатель в соответствии с инструкциями. Держите ноги на безопасном расстоянии от подъемников.
- Не наклоняйте косилку при включенном двигателе, за исключением ситуации, когда косилку необходимо наклонить для запуска. В данном случае необходимо поднимать дальнюю часть от оператора. Перед опусканием косилки на землю убедитесь, что обе руки находятся в рабочем положении.
- Не ремонтируйте косилку при включенном двигателе.
- Выключите косилку и отсоедините привод свечи зажигания:
  - перед устранением засоров или прочисткой желоба.
  - перед осмотром, очисткой и проведением технических работ.
  - в случае удара косилки о посторонний предмет. Осмотрите косилку на предмет повреждений и в случае необходимости отремонтируйте поврежденные части;
  - в случае возникновения сильной вибрации (проверьте косилку на наличие неисправностей).
- Остановите двигатель:
  - каждый раз, когда вы оставляете косилку без внимания.
  - перед заправкой.

- Уменьшите положение дроссельной заслонки при выключенном двигателе и, если двигатель оснащен электромагнитным клапаном, отключите подачу топлива по окончании скашивания.
- Дайте двигателю остыть перед хранением.
- Никогда не храните оборудование с бензином в баке внутри здания, где могут быть источники огня и дыма. Чтобы уменьшить опасность возгорания, не допускайте попадания на двигатель, глушитель, аккумуляторный отсек и место для хранения бензина травы, листьев или чрезмерного количества смазки.
- Регулярно проверяйте травосборник на предмет износа.
- Если необходимо слить топливо из бака, это следует делать на открытом воздухе.

Технические характеристики

Модель	FERRO 47CVE	FERRO 52CVE
Ширина кошения	450 мм	490 мм
Модель двигателя	Caiman Green Engine 166CC E-Start / Manual Start	Caiman Green Engine 166CC E-Start / Manual Start
Тип передвижения	Самоходный	Самоходный
Высота скашивания	20-70 мм	20-70 мм
Количество шагов регулировки высоты	8	8
Емкость травосборника	50 л	60 л
Обороты ножа	2800 об/мин	2800 об/мин
Вес нетто	40,5 кг	44 кг
Звуковое давление	96 дБ(А)	96 дБ(А)
Уровень шума	83,8 дБ(А)	83,8 дБ(А)
Вибрация	7.73 м/с^2	7.73 м/с^2
Нож	U456-00004	U456-00058

ПРИМЕЧАНИЕ

Вес газонокосилки зависит от модели двигателя. Данные технические характеристики даны для справки. Производитель оставляет за собой право вносить технические изменения без предварительного уведомления пользователей.

Рекомендуем записать серийный номер и дату совершения покупки в руководство, чтобы всегда иметь их под рукой.

Серийный номер _____
Дата покупки _____
Модель и серийный номер указаны на заводской табличке. Заводская табличка находится на задней части оборудования. Необходимо записать серийный номер и дату совершения покупки и сохранить данные для дальнейшего использования.

Надлежащее использование

Бензиновая газонокосилка предназначена для скашивания травы на приусадебных участках.

Использование газонокосилки любым способом, не указанным в данном руководстве, считается ненадлежащим и строго запрещено. Приведенные выше инструкции по эксплуатации и технике безопасности должны строго соблюдаться. Производитель не несет ответственности за любой ущерб, вызванный неправильной эксплуатацией, использованием не по назначению и несанкционированным внесением изменений в устройство машины

ПРЕДУПРЕЖДЕНИЕ

Выхлопные газы двигателя и их составляющие, а также некоторые другие компоненты машины содержат или выделяют химические вещества, которые могут привести к возникновению рака, врожденным дефектам или наносят вред репродуктивным органам.

Поздравляем с покупкой новой газонокосилки. Она была разработана и изготовлена для обеспечения максимальной надежности и производительности. Если у вас возникли какие-либо проблемы, которые невозможно решить собственными силами, обратитесь в ближайший авторизованный сервисный центр.

Прочтите и сохраните это руководство. Инструкции помогут вам легко собрать и обслуживать газонокосилку. Всегда соблюдайте правила безопасности!

Модели 3 в 1

Закройте боковую панель дефлектора. Трава скашивается и измельчается несколько раз, пока не станет достаточно мелкой, чтобы ее можно было оставить на лужайке - она станет удобрением для улучшения роста газона.

Ответственность пользователя

- Ознакомьтесь с правилами техники безопасности, указанными в данном руководстве.
- Соблюдайте график техобслуживания и эксплуатации оборудования.
- Следуйте инструкциям, приведенным в разделе «График технического обслуживания» и «Хранение и транспортировка».
- Помните, что оператор или пользователь несет ответственность за несчастные случаи или травмы, причиняемые другим людям или их имуществу.

Сборка

Внимательно ознакомьтесь с этими инструкциями перед сборкой и началом работы.

ВАЖНО

Газонокосилка поставляется без масла и бензина в двигателе.

Газонокосилка собрана на заводе, за исключением некоторых комплектующих, которые поставляются в разобранном виде. Все детали, необходимые для сборки газонокосилки, такие как гайки, шайбы, болты и т. д. помещены в пакет с деталями. Для того чтобы обеспечить безопасную и эффективную работу оборудования, следите за тем, чтобы все детали были надежно затянуты. При необходимости используйте инструменты для обеспечения герметичности.

- Откройте коробку, установив торцевую панель на землю.
- Уберите все упаковочные материалы, кроме прокладки между верхней и нижней рукояткой и ручкой управления.
- Выкатите газонокосилку из коробки; проверьте коробку на наличие оставшихся деталей.

ВАЖНО

Аккуратно раскладывайте ручку, чтобы не повредить тросы управления.

Монтаж газонокосилки

- Поднимите верхнюю ручку на желаемую высоту и воспользуйтесь двумя фиксирующими рычагами с обеих сторон, чтобы заблокировать ее положение
- Удалите упаковочный материал вокруг панели управления.
- Ваши рукоятки могут быть отрегулированы для вашего удобства.

ВНИМАНИЕ

При эксплуатации и монтаже косилки необходимо надевать защитные перчатки.

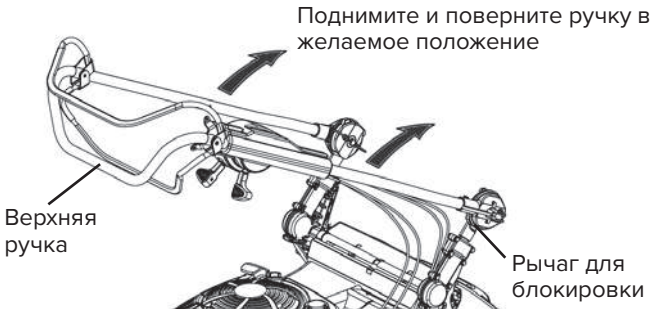

Рис. 1

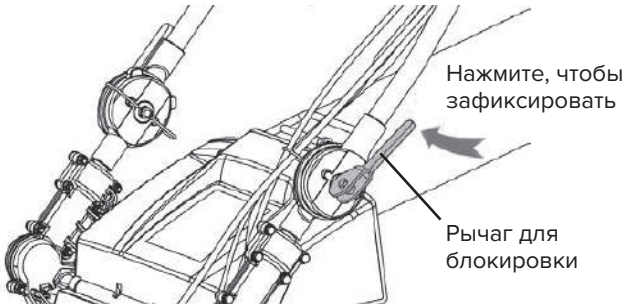

Рис. 2

Установка травосборника

- Установите раму травосборника в соответствующую позицию на газонокосилке.
- Удостоверьтесь, что ручка рамы находится снаружи травосборника.
- Закрепите крючки за раму.

Рис. 3

Сборка рукоятки стартера

- Нажмите на рукоятку останова двигателя и потяните ручку троса стартера обратно к крючку на верхней рукоятке. Вставьте трос в крючок через отверстие.
- Следите за тем, чтобы во время кошения рукоятка стартера оставалась закрепленной за крючок.

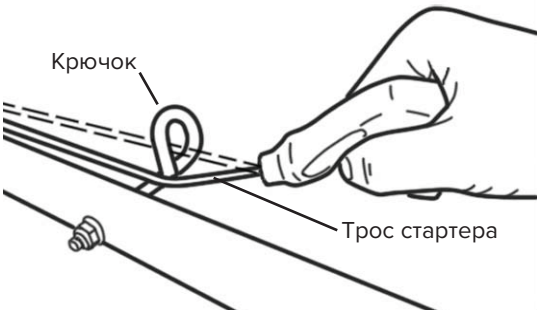

Рис. 4

ПРЕДУПРЕЖДЕНИЕ

Безопасное положение запуска двигателя находится сзади верхней ручки. Пользователи должны держать трос всегда посередине кольца крюка во время запуска двигателя и кошения. Опасно запускать двигатель вне безопасного положения, так как это может привести к травме ног.

Эксплуатация

Предупреждающие наклейки

Эти символы могут встречаться на вашей газонокосилке или в документации, прилагаемой к изделию.

Внимание

Быстрый режим

Бензин

Двигатель включен

Медленный режим

Масло

Двигатель выключен

Воздушная заслонка

Опасно: держите руки и ноги на расстоянии

Комплектующие

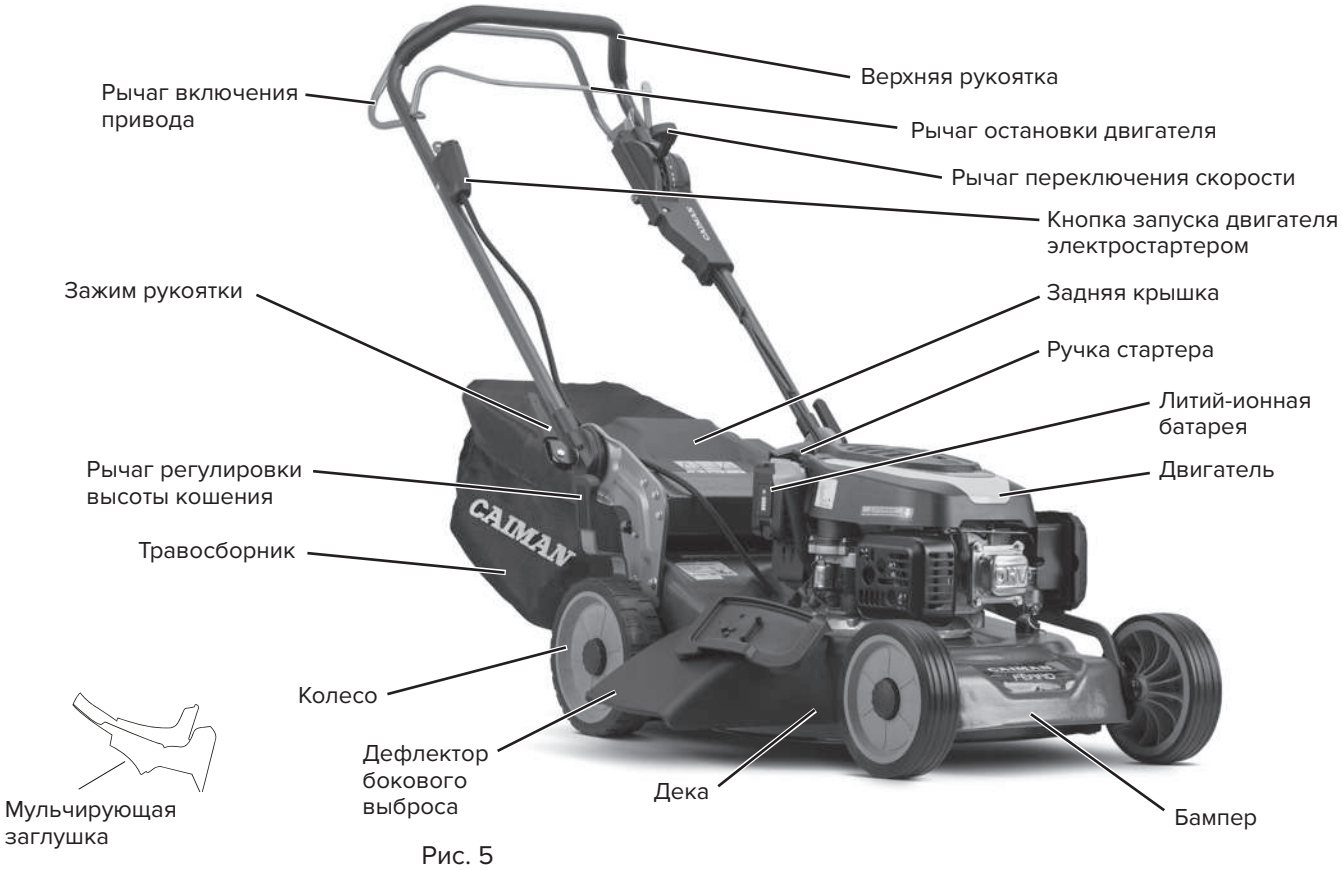

Рис. 5

Рычаг регулировки положения дроссельной заслонкой используется для запуска двигателя и позволяет выбрать либо быструю, либо медленную скорость работы.

Ручка стартера используется для запуска двигателя.

Мульчирующая заглушка устанавливается в выпускное отверстие.

Дефлектор бокового выброса устанавливается для выброса травы на газон.

Рычаг остановки двигателя: зажмите для запуска двигателя, отпустите, чтобы остановить.

ПРЕДУПРЕЖДЕНИЕ

Эксплуатация газонокосилки может привести к попаданию в глаза посторонних предметов, что может привести к серьезному повреждению глаз. Всегда надевайте защитные очки во время работы с газонокосилкой или выполнения любых регулировок или ремонта. Мы рекомендуем надевать широкоугольную защитную маску поверх стандартных защитных очков.

Обороты двигателя (опция)

Рычаг регулировки положения дроссельной заслонки, расположенный сбоку от верхней рукоятки, управляет оборотами двигателя. Положение “быстро” используется при обычном режиме кошения.
Положение “медленно” используется для легкого кошения и экономии топлива.

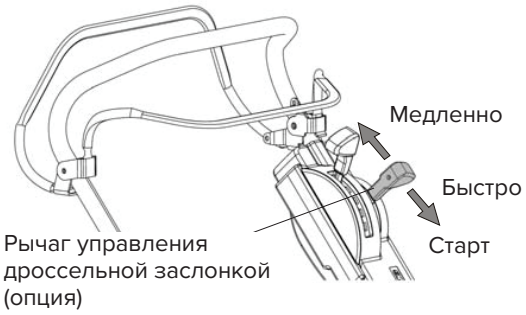

Рис. 6

Двигатель

Ваша газонокосилка оснащена рычагом остановки двигателя, который следует зажимать для запуска двигателя.

Эксплуатация системы привода (см. рис. 7)

Чтобы начать движение вперед, зажмите рукоятку управления.
Чтобы остановиться, отпустите рукоятку.

ВАЖНО

При движении всегда держите рычаг контроля скорости полностью прижатым к рукоятке оператора.

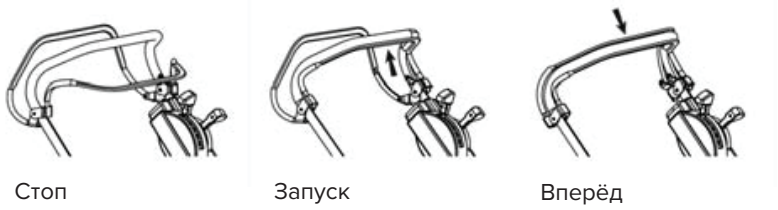

Ручное движение

Рис. 7

Регулировка скорости привода (для моделей с данной функцией) (см. рис. 8)

ПРИМЕЧАНИЕ

Скорость движения может регулироваться только во время работы двигателя!

- Скорость движения можно настраивать с помощью рычага, установленного в верхней части.
- Слегка нажмите на рычаг и установите желаемую скорость. Рычаг автоматически переместится в ближайшую позицию.
- Положение с изображением кролика = быстро (максимальная скорость).
- Положение с изображением черепахи = медленно (минимальная скорость).

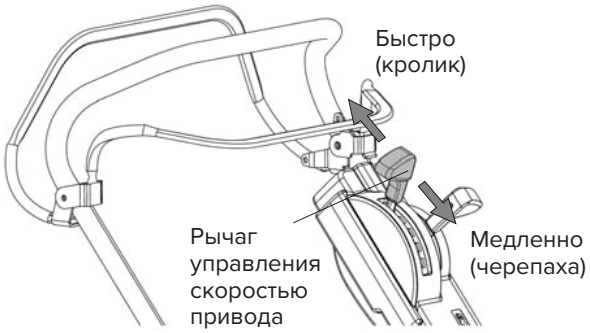

Рис. 8

Регулировка высоты кошения (см. рис. 9)

- Никогда не регулируйте высоту кошения при работающем двигателе.
- Все четыре колеса регулируются одним рычагом.
- Вы можете установить любую желаемую высоту скашивания. Для этого переместите рычаг регулировки колес в нужное положение.

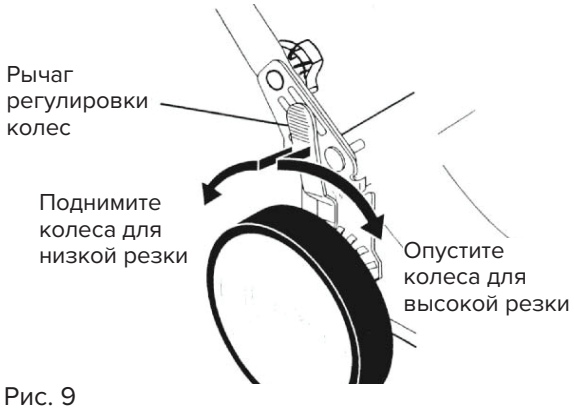

Рис. 9

Присоединение травосборника

1. Поднимите заднюю дверцу газонокосилки и вставьте боковые крючки рамы травосборника в пазы на задней дверце.
2. Травосборник крепится к корпусу газонокосилки, когда задняя дверца опускается на раму травосборника.

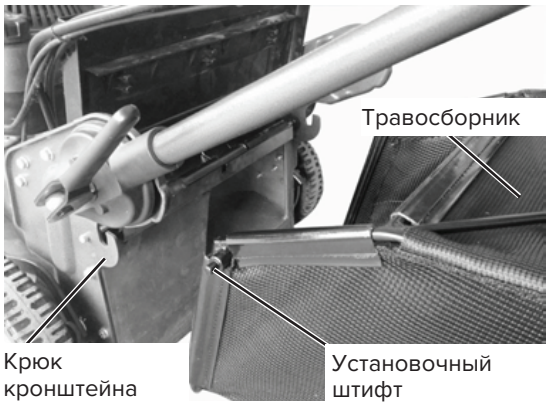

Рис. 10

ВНИМАНИЕ

Не запускайте газонокосилку без установленных дефлектора стрижки или травосборника. Никогда не пытайтесь управлять газонокосилкой, если задняя дверца снята или открыта.

Очистка травосборника

1. Поднимите травосборник за ручку рамы.
2. Выньте травосборник из-под ручки газонокосилки.
3. Опустошите травосборник, взявшись за ручку рамы и ручку мешка.

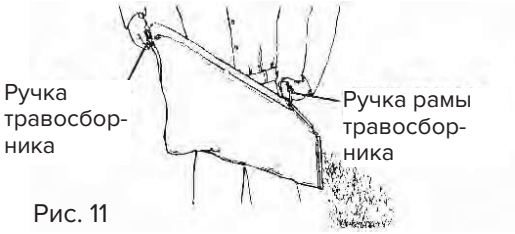

Рис. 11

ПРИМЕЧАНИЕ

Не тяните травосборник при высыпании травы: это приведет к износу.

ВНИМАНИЕ

При выгрузке скошенной травы из травосборника надевайте защитные перчатки во избежание воздействия на кожу.

Режимы кошения

Газонокосилка поставляется готовой к использованию в качестве мульчера. Чтобы изменить режим кошения, сделайте следующее:

Сбор травы в травосборник

- Откройте заднюю дверцу и снимите заглушку мульчера. Храните заглушку мульчера в надежном месте.
- Установите травосборник.
- Для перехода в режим мульчирования и разгрузки установите заглушку в разгрузочное отверстие.

Рис. 12

Боковой выброс

- Заглушка мульчера должна быть установлена в заднее выпускное отверстие косилки.
- Нажмите вниз рычаг А, чтобы разблокировать и открыть дверцу мульчера, и установите дефлектор разгрузки под дверцей, как показано на рисунке.
- Газонокосилка в режиме разгрузки.
- Для перехода в режим мульчирования или сбора в мешок необходимо снять дефлектор разгрузки и закрыть защитный кожух.

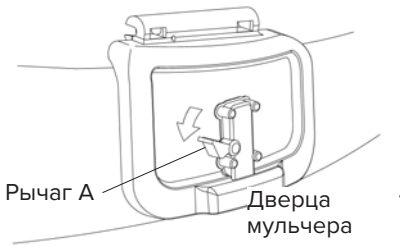

Рис. 13

Задний выброс

- Заглушка мульчера должна быть удалена из заднего разгрузочного отверстия косилки.
- Газонокосилка находится в режиме разгрузки сзади.
- Для перехода на режим мульчирования или сбора в травосборник необходимо снять треугольные кронштейны.

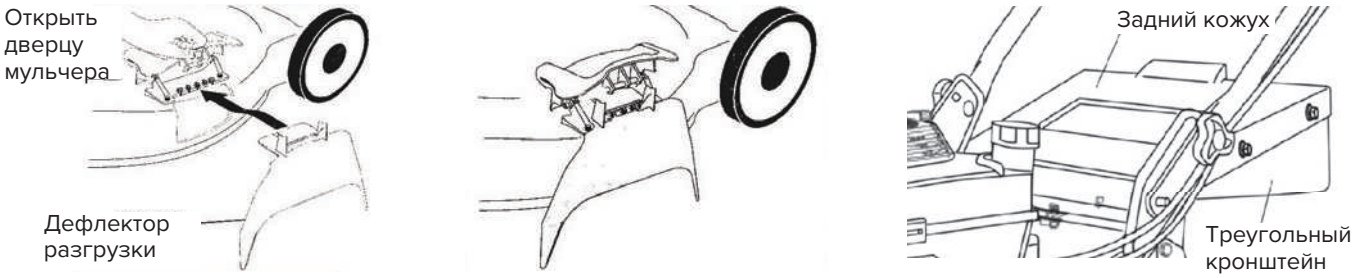

Рис. 14

ВНИМАНИЕ

Не запускайте газонокосилку, если задняя дверца не закрыта и не установлен травосборник. Никогда не пытайтесь эксплуатировать газонокосилку со снятой или открытой задней дверцей.

Подготовка к работе

Литий-ионная батарея закрытого типа

Перед использованием необходимо активировать литий-ионную батарею закрытого типа. Для этого установите аккумулятор в соответствующее зарядное устройство примерно на 10 секунд.

После выполнения работы проверьте индикатор уровня заряда литий-ионной батареи – он должен показывать не менее четырех горящих светодиодов. В противном случае, требуется дозарядить батарею до нужного уровня.

Рис. 15

В «спящем» (неактивном) режиме время накопления энергии аккумулятора увеличивается. Чтобы вернуть активированный аккумулятор в «спящий» режим, необходимо:

- Нажать и удерживать в течение 4 - 5 секунд кнопку проверки уровня заряда. Светодиодный индикатор загорится, а затем выключится. После 15 секунд индикатор уровня заряда снова включится.
- Отпустите кнопку - диодный индикатор будет выключаться один за другим. После выключения всех светодиодов аккумулятор перейдет в «спящий» режим.

Заправка маслом

Газонокосилка поставляется без масла в двигателе. Двигатель рассчитан примерно на 0,6 л. (см. спецификации производителей двигателей в справочнике по двигателям. Тип и сорт используемого масла см. в разделе «График технического обслуживания» данного руководства).

1. Убедитесь, что газонокосилка установлена горизонтально, а область вокруг заливного отверстия чистая.
2. Снимите заливную пробку и залейте масло до отметки на щупе. Медленно заливайте масло. Не переливайте.

ПРИМЕЧАНИЕ

Дайте маслу осесть в двигателе, чтобы показания были точными. Чтобы определить правильный уровень, затяните крышку моторного масла, а затем снимите ее, чтобы прочитать показания щупа.

3. Установите на место заливную пробку и затяните.

- Проверяйте уровень масла перед каждым использованием. При необходимости добавьте масло. Залейте до полной отметки на щупе.
- Меняйте масло через каждые 25 часов работы или каждый сезон. В пыльных и грязных условиях может потребоваться более частая замена масла.

Добавить бензин

ПРИМЕЧАНИЕ

Перед заполнением топливного бака снимите заглушку для мусора, которая находится внутри бака. Заполните топливный бак. Используйте свежий чистый, неэтилированный бензин с октановым числом не менее 92. Не смешивайте масло с бензином. Покупайте топливо в количествах, которые можно использовать в течение 30 дней, чтобы обеспечить свежесть топлива.

ПРЕДУПРЕЖДЕНИЕ

Топливо, содержащее спирт (называемое бензоспиртом) этанол или метанол, может собирать влагу, что приводит к расслоению и образованию кислот во время хранения. Кислый газ может повредить топливную систему двигателя во время хранения. Во избежание проблем с двигателем топливную систему следует опорожнить перед длительным хранением в течение 30 дней и более. Слейте бензобак, запустите двигатель и дайте ему поработать, пока топливопроводы и карбюратор не опустеют. Используйте свежее топливо в следующем сезоне. Дополнительную информацию см. в инструкциях по хранению. Никогда не используйте специальные средства для очистки карбюратора в топливном баке, так как это может привести к необратимому повреждению.

ВНИМАНИЕ

Заливайте топливо до верха заливной горловины бензобака. Не переливайте. Вытрите пролитое масло или топливо. Не храните, не проливайте и не используйте бензин вблизи открытого огня.

Запуск двигателя

Запуск двигателя с помощью электростартера

ПРИМЕЧАНИЕ

Из-за защитных покрытий двигателя при первом использовании продукта может присутствовать небольшое количество дыма, что следует считать нормальным явлением.

Двигатель данной газонокосилки оборудован термостатом управления воздушной заслонки.

Для запуска двигателя, оборудованного электростартером, прижмите рычаг останова двигателя к рукоятке и удерживайте его в таком положении.

Запуск производят в два этапа:

1) Вставьте красный ключ «A» в блок управления;
2) Нажмите красную кнопку «B».

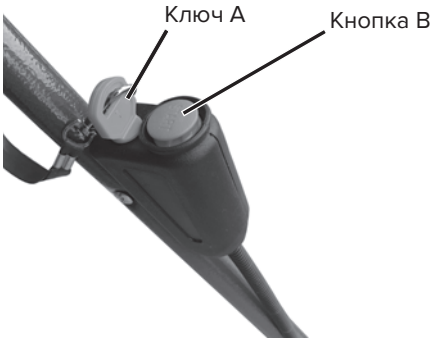

Рис. 16

ВНИМАНИЕ

Повторный запуск двигателя можно производить через 30 секунд, если в первой попытки двигатель не запустился. Если двигатель не запустился после повторной попытки, оператору следует прекратить запуск двигателя и обратитесь к поиску неисправностей в работе двигателя.

Ручной запуск двигателя

ПРИМЕЧАНИЕ

Из-за защитных покрытий на двигателе при первоначальном запуске может присутствовать небольшое количество дыма, которое считается нормальным.
Двигатель данной газонокосилки оборудован термостатом управления воздушной заслонки.
Зажмите рычаг останова двигателя и плавно тяните ручку стартера до появления сопротивления, затем резко дернете ее.
После запуска дайте двигателю прогреться в течение 30 секунд и можете приступать к работе.

Остановка двигателя

Для остановки двигателя отпустите рычаг останова двигателя.

Рекомендации по кошению

- При определенных условиях, например, при кошении высокой травы, может потребоваться увеличить высоту скашивания, чтобы уменьшить усилие и избежать перегрузки двигателя и образования комков скошенной травы. Также может потребоваться снизить скорость движения и/или пройти газонокосилкой второй раз по участку.
- При большом количестве травы уменьшите ширину кошения, перекрывая предыдущий путь скашивания, и работайте медленно.
- Для лучшего сбора травы скорость двигателя должна быть установлена на высокую скорость.
- Поры в тканевых травосборниках могут забиться грязью и пылью при использовании, и травосборники будут собирать меньше травы. Чтобы предотвратить это, регулярно промывайте травосборник водой из шланга и дайте ему высохнуть перед использованием.
- Следите за тем, чтобы верхняя часть двигателя вокруг стартера была чистой от обрезков травы и грязи. Это улучшит циркуляцию воздуха в двигателе и продлит срок службы двигателя.

ВАЖНО

Для наилучшей производительности следите за тем, чтобы корпус косилки был очищен от травы (см. «Очистка» в разделе «График технического обслуживания» настоящего руководства).).

Рекомендации по мульчированию травы

- Специальный мульчирующий нож многократно режет траву и уменьшает ее в размере. Мульчированная трава быстро разлагается, обеспечивая газон питательными веществами. Всегда мульчируйте на максимальной скорости двигателя (ножа).
- Не стригите газон, когда он влажный. Влажная трава может образовывать комки и мешать мульчированию. Лучшее время для стрижки газона – первая половина дня. В это время трава высохнет, и свежескошенный участок не будет подвергаться воздействию прямых солнечных лучей.
- Для достижения наилучших результатов отрегулируйте высоту стрижки газонокосилки так, чтобы газонокосилка срезала только верхнюю треть стеблей травы. Если газон зарос, необходимо увеличить высоту скашивания, чтобы уменьшить усилие и избежать перегрузки двигателя и образования комков скошенной травы. Для очень тщательного мульчирования уменьшите ширину скашивания, перекрывая ранее скошенную полосу, и скашивайте медленно.
- Для некоторых типов травы может потребоваться повторное мульчирование. При выполнении второго скашивания косите поперек или перпендикулярно траектории первого реза.
- Меняйте схему стрижки. Одну неделю косите с севера на юг, а на следующей неделе смените направление с востока на запад. Это поможет предотвратить матирование и зернистость газона.

График технического обслуживания

Заполните даты после выполнения регулярного техобслуживания		Перед каждым использо-ванием	После каждого использо-вания	Каждые 10 часов	Каждые 25 часов или каждый сезон	Перед хранением	Даты обслужи-вания
Косилка	Проверить ослабленные крепления	✓				✓	
	Очистить/осмотреть травосборник	✓	✓			✓	
	Очистить косилку		✓			✓	
	Очистить нижнюю крышку привода (самоходные косилки)			✓		✓	
	Проверить/заточить/ заменить нож				✓ (3)		
	График смазки				✓	✓	
Двигатель	Заменить моторное масло				✓		
	Проверить уровень моторного масла	✓ (1, 2)					
	Очистить воздушный фильтр			✓ (2)			
	Проверить глушитель				✓		
	Очистить или заменить свечу зажигания				✓		
	Заменить бумажный картридж воздушного фильтра				✓		

(1) Производить работы чаще при большой нагрузке или при высокой температуре окружающей среды.
(2) Производить работы чаще при работе в грязных и пыльных условиях.
(3) Заменяйте ножи чаще при скашивании травы, растущей на песчаном грунте.

Рекомендации

Гарантия не распространяется на изделия, используемые не по назначению. Чтобы воспользоваться гарантией, оператор должен следовать инструкциям по техобслуживанию, указанным в данном руководстве. Виды операций, описанные в разделе «Техническое обслуживание» данного руководства, следует проверять не реже одного раза в сезон.

- Раз в год заменяйте свечу зажигания, очищайте или заменяйте элемент воздушного фильтра и проверяйте нож на предмет износа. Новая свеча зажигания и чистый/новый элемент воздушного фильтра обеспечивают правильную топливно-воздушную смесь и увеличивает срок службы двигателя.
- Соблюдайте график технического обслуживания, указанный в данном руководстве.

ПРЕДУПРЕЖДЕНИЕ

Все операции по техобслуживанию необходимо выполнять при выключенном двигателе.

Перед каждым использованием

1. Проверить уровень моторного масла.
2. Проверить затяжку креплений.

Смазка

Тщательно смазывайте соединения устройства.

Газонокосилка

Соблюдайте правила техники безопасности при выполнении работ по техобслуживанию.

Колеса

- Не допускайте попадания на колеса бензина, масла или химикатов для борьбы с насекомыми, которые могут повредить резину.
- Избегайте пней, камней, глубоких рытвин, острых предметов и других опасностей, которые могут привести к повреждению колес.

Уход за ножом

Для наибольшей производительности нож косилки должен быть всегда острым. Замените погнутые или поврежденные ножи.

Снятие ножа

1. Отсоедините провод свечи зажигания от свечи зажигания и поместите провод так, чтобы он не касался свечи зажигания.
2. Поверните газонокосилку на бок. Убедитесь, что воздушный фильтр и карбюратор подняты.
3. Установите деревянный брус между ножами и корпусом косилки, чтобы предотвратить движение ножей во время снятия болта.

ПРИМЕЧАНИЕ

Используйте защитные перчатки или оберните руки плотной тканью.

4. Выверните стопорный болт, повернув его против часовой стрелки.
5. Снимите ножи и крепежные детали.

ПРИМЕЧАНИЕ

Снимите держатель ножа и проверьте ключ внутри держателя. Для правильной работы ключ должен быть в хорошем состоянии. Замените держатель, если он поврежден.

Замена ножей

1. Поместите держатель ножа на вал двигателя. Убедитесь, что шпонка в адаптере и шпоночная канавка коленчатого вала совмещены.
2. Убедитесь, что задняя часть ножа (противоположная острому краю) направлена вверх по направлению к двигателю.
3. Установите затяжной болт с отжимной пружиной в держатель и шпиндель.
4. Вставьте деревянный брус между ножом и корпусом косилки и затяните шайбу против часовой стрелки.

Рис. 17

ВАЖНО

Марка болта ножа 10.9 с термообработкой.

Заточка ножей

ПРИМЕЧАНИЕ

Мы не рекомендуем затачивать ножи но если вы решите это сделать, убедитесь, что нож сбалансирован. Следует проявлять осторожность, чтобы сохранить баланс при затачивании. Несбалансированный нож может привести к повреждению газонокосилки или двигателя.

- Ножи можно затачивать напильником или на шлифовальном круге. Не пытайтесь точить ножи, когда они находятся на косилке.
- Чтобы проверить, сбалансированы ли ножи, забейте гвоздь в балку или стену. Оставьте около одного дюйма над шляпкой гвоздя. Поместите центральное отверстие ножа на шляпку гвоздя. Если нож сбалансирован, он должен оставаться в горизонтальном положении. Если какой-либо из концов ножа движется вниз, заостряйте тяжелый конец до тех пор, пока нож не станет сбалансированным.

Травосборник

- При снятии с косилки травосборник необходимо промыть водой из шланга. Перед повторным использованием необходимо высушить травосборник.
- Проверяйте травосборник на предмет повреждений или износа. Если травосборник нуждается в замене, заменяйте на модель, рекомендованную производителем. При заказе укажите номер модели газонокосилки.

Колеса привода

Проверяйте задние колеса привода каждый раз перед запуском, чтобы убедиться, что они свободно двигаются. Если колеса не вращаются свободно, это означает, что внутрь могли попасть мусор и скошенная трава, которую необходимо очистить. Проверьте и очистите все колеса.

1. Снимите колпаки, болт, пружинную стопорную шайбу и шайбу.
2. Снимите колеса с осей регулятора колес.

3. Удалите весь мусор или скошенную траву из пылезащитной крышки, шестерни и/или зубьев шестерни колес привода.

ПРИМЕЧАНИЕ

Ведущие шестерни с обеих сторон косилки одинаковы, однако они должны быть установлены правильно. При неправильной установке система привода не будет работать.

4. Установите колеса на оси регуляторов.
5. Замените пружинную стопорную шайбу, шайбу, болт и колпаки.

ПРИМЕЧАНИЕ

Рекомендуем использовать моторное масло CAIMAN Professional 4T (5W-40). Чаще проверяйте уровень моторного масла, чтобы избежать возможного повреждения двигателя из-за работы на низком уровне масла. Заменяйте масло через каждые 25 часов работы или не реже одного раза в год, если газонокосилка не используется в течение 25 часов в течение года. Проверяйте уровень масла в картере перед запуском двигателя и через каждые пять (5) часов непрерывной работы. Плотно затягивайте масляную пробку каждый раз, когда проверяете уровень масла.

Замена моторного масла

ПРИМЕЧАНИЕ

Прежде чем наклонить газонокосилку для слива масла, слейте топливный бак, запустив двигатель, пока топливный бак не опустеет.

1. Отсоедините провод свечи зажигания от свечи зажигания и поместите провод так, чтобы он не касался свечи зажигания.
2. Снимите маслозаливную пробку; отложите на чистую поверхность.
3. Наклоните газонокосилку на бок, как показано на рисунке, и слейте масло в подходящую емкость. Покачайте газонокосилку из стороны в сторону, чтобы удалить масло, оставшееся внутри двигателя.
4. Верните газонокосилку в вертикальное положение. Вытрите пролитое масло с газонокосилки или боковой части двигателя.
5. Заполните двигатель маслом (см. пункт «Добавить масло» в разделе «Эксплуатация» данного руководства).
6. Подсоедините провод свечи зажигания к свече зажигания.

ВНИМАНИЕ

Отсоедините провод свечи зажигания от свечи зажигания и поместите его так, чтобы он не касался свечи зажигания.

Двигатель

Прочтите раздел «Техническое обслуживание» в руководстве по эксплуатации вашего двигателя.

Смазка

Перед запуском двигателя обязательно залейте масло в соответствии с инструкциями в данном руководстве. Если вы запустите двигатель без масла, или с недостаточным количеством масла, он может быть поврежден до состояния, не подлежащего ремонту, и восстановление не будет покрываться гарантией.

В определенном типе двигателя необходимо использовать соответствующее, подходящее конкретно для него, моторное масло. Для наилучшей работы 4-такного двигателя техники CAIMAN, изготовитель рекомендует использовать полусинтетическое масло CAIMAN 4T SAE 5W40. Другие высококачественные полусинтетические моторные масла для 4-тактных двигателей могут быть использованы, если они имеют категорию SG/CD по классификации API и выше.

Правильно подобранное моторное масло позволит не только избежать поломок двигателя, но и способствует экономии топлива, а также увеличивает ресурс двигателя. Поэтому при выборе моторного масла необходимо четко следовать рекомендациям изготовителя и выбирать смазочный материал, соответствующий или превосходящий вышеуказанные требования.

Схема смазки

Классы вязкости по SAE

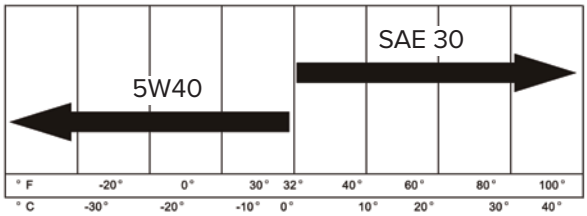

Температура окружающей среды

Глушитель

Осмотрите и замените поврежденный глушитель, так как это может привести к пожару и/или повреждению.

Свеча зажигания

Меняйте свечу зажигания каждый год, чтобы облегчить запуск двигателя и улучшить его работу. Установите зазор свечи зажигания на 0,7 мм.

ВАЖНО

Для лучшей производительности регулярно очищайте травосборник и деку косилки.

Очистка

1. Очистите нижнюю часть газонокосилки скребком, чтобы удалить скопившуюся траву и мусор.
2. Часто промывайте двигатель, чтобы предотвратить скопление мусора. Засоренный двигатель нагревается сильнее и сокращает срок его службы.
3. Держите поверхности и колеса чистыми от бензина, масла и т. д.
4. Мы не рекомендуем использовать садовый шланг для очистки газонокосилки, если электрическая система, глушитель, воздушный фильтр и карбюратор не имеют защиты от воды. Наличие воды в двигателе может привести к сокращению срока службы двигателя.

Воздушный фильтр

Двигатель не будет работать должным образом и может быть поврежден из-за использования грязного воздушного фильтра. Очищайте элемент через каждые 25 часов работы и чаще, если газонокосилка используется в очень пыльных и грязных условиях.

Техническое обслуживание

ВНИМАНИЕ

Перед внесением изменений или техобслуживанием:
1. Отпустите рычаг управления приводом и ручку тормоза двигателя, чтобы остановить газонокосилку.
2. Убедитесь, что нож и все движущиеся части полностью остановились.
3. Отсоедините кабель от свечи зажигания и поместите его так, чтобы он не мог соприкасаться со свечой.
4. Убедитесь, что все гайки, болты и винты затянуты, и устройство безопасно.
5. Дайте газонокосилке остыть, прежде чем использовать ее в закрытом помещении.
6. Во избежание пожара не допускайте попадания травы, листьев, масла или жира на корпус двигателя и вентиляционные отверстия.
7. Обязательно проверьте состояние травосборника на предмет износа или потери функциональности.
8. В целях безопасности заменяйте изношенные или поврежденные детали.

Газонокосилка

Регулировка высоты кошения

См. раздел «Регулировка высоты кошения».

Регулировка ручки

Вы можете отрегулировать ручку в зависимости от вашей задачи.
1. Ослабьте 2 рычага А с обеих сторон.
2. Установите ручку в нужное положение.
3. Снова затяните рычаг А.

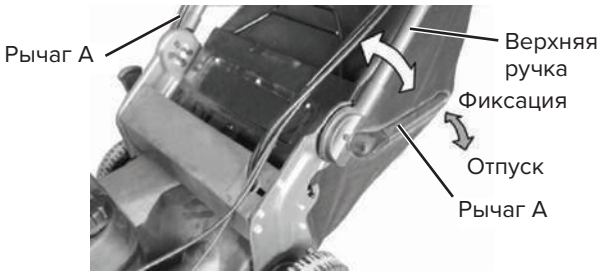

Рис. 18

Задний дефлектор

Задний дефлектор предназначен для сведения к минимуму возможности выбрасывания предметов из задней части косилки. Если дефлектор поврежден, его следует заменить.

Двигатель

Число оборотов двигателя

Частота вращения вашего двигателя установлена на заводе. Не допускайте увеличения частоты вращения двигателя, это может привести к травме. Если вы заметили, что двигатель работает на слишком высоких или слишком низких оборотах, обратитесь в авторизованный сервисный центр для ремонта и регулировки.

Карбюратор

Карбюратор предварительно настроен на заводе, поэтому регулировка не требуется. Однако может потребоваться незначительная регулировка, чтобы компенсировать разницу в топливе, температуре, высоте над уровнем моря или нагрузке.
- Воздушный фильтр должен быть установлен на карбюратор при работающем двигателе.
- Наилучшая регулировка карбюратора достигается, когда топливный бак заполнен на 1/4.
- Чтобы двигатель работал, рукоятка управления должна удерживаться в рабочем положении. Поэтому потребуется помощник, который будет удерживать рукоятку управления в рабочем положении при регулировке карбюратора.

Дополнительные инструкции см. в разделе «Регулировка» руководства по эксплуатации вашего двигателя.

Хранение и транспортировка

Необходимо подготовить газонокосилку к хранению в конце сезона или если она не будет использоваться в течение 30 и более дней.

Газонокосилка

Если газонокосилку необходимо хранить в течение определенного периода времени, тщательно очистите ее, удалите всю грязь, мусор, траву, листья и т. д. Храните косилку в чистом и сухом месте.

1. Очистите газонокосилку целиком (см. «Очистка» в разделе «График технического обслуживания» настоящего руководства).
2. Проведите смазку в соответствии с разделом «График технического обслуживания» данного руководства.
3. Убедитесь, что все гайки, болты, винты и штифты надежно закреплены. Осмотрите движущиеся части на наличие повреждений, поломок и износа. При необходимости замените.
4. Подкрасьте все ржавые или сколотые поверхности краски; слегка отшлифуйте перед покраской.

Ручка

Сложите ручку перед хранением.

1. Ослабьте рычаг А по бокам верхней рукоятки и поверните рукоятку вперед, чтобы она легла на газонокосилку. Снова затяните рычаг А.
2. При установке рукоятки из положения для хранения ослабьте рычаги А с обеих сторон, поверните рукоятку и установите ее в нужное положение.

Двигатель

Топливная система

ВАЖНО

Необходимо предотвратить образование отложений смолы в основных деталях системы, таких как карбюратор, топливный фильтр, топливный шланг или бак. Спиртовые смеси топлива (бензин с использованием этанола или метанола) могут притягивать влагу, которая приводит к разделению и образованию кислот во время хранения. Кислый газ может повредить топливную систему двигателя во время хранения.

- Слейте топливный бак.
- Запустите двигатель и дайте ему поработать, пока топливопроводы и карбюратор не опустеют.
- Никогда не используйте средства для очистки двигателя или карбюратора в топливном баке, так как это может привести к необратимому повреждению.
- В следующем сезоне используйте свежее топливо.

ПРИМЕЧАНИЕ

Стабилизатор топлива является приемлемой альтернативой для сведения к минимуму образования отложений топливной смолы во время хранения. Добавьте стабилизатор в бензин в топливном баке или контейнере для хранения. Всегда соблюдайте пропорции смеси, указанные на контейнере со стабилизатором. После добавления стабилизатора дайте двигателю поработать не менее 10 минут, чтобы стабилизатор достиг карбюратора. Не опорожняйте бензобак и карбюратор при использовании стабилизатора топлива.

Слейте масло (при горячем двигателе) и замените чистым моторным маслом. (см. пункт «Двигатель» в разделе «График технического обслуживания»).

Цилиндр

1. Извлеките свечу зажигания.
2. Залейте 20 мл масла через отверстие для свечи зажигания в цилиндр.
3. Медленно потяните ручку стартера несколько раз, чтобы распределить масло.
4. Замените свечу зажигания новой.

Другое

- Не храните бензин до следующего сезона.
- Замените канистру с бензином, если она начала ржаветь. Ржавчина и/или грязь в вашем бензине могут привести к неисправности.
- По возможности храните устройство в помещении, накрыв его для защиты от пыли и грязи.
- Накройте устройство подходящим защитным чехлом, не задерживающим влагу. Не используйте пластик. Пластик не пропускает воздух, из-за чего может образовываться конденсат, что может привести к коррозии устройства.

ВАЖНО

Не накрывайте косилку, если двигатель и глушитель еще не остыли.

ВНИМАНИЕ

Никогда не храните газонокосилку с бензином в баке внутри здания, где пары могут достигнуть открытого пламени или искр. Дайте двигателю остыть, прежде чем поместить его в какое-либо помещение.

ВНИМАНИЕ

Перед помещением газонокосилки на хранение убедитесь, что двигатель остыл.

Транспортировка

Выключите двигатель. Убедитесь, что нож не погнут и не поврежден, если вы столкнулись с препятствием.

Устранение неисправностей

Перед выполнением любого технического обслуживания убедитесь, что двигатель и ножи остановлены, а свеча зажигания отсоединена. Не прикасайтесь к глушителю двигателя сразу после использования.

Неисправность	Возможная причина	Метод устранения
Газонокосилка не запускается	1. Воздушный фильтр загрязнен.	1. Очистить/заменить воздушный фильтр.
	2. Нет топлива.	2. Залить топливо в топливный бак.
	3. Несвежее топливо.	3. Опустошить бак и залить топливо.
	4. В топливе вода.	4. Опустошить бак и карбюратор и залить бензин.
	5. Провод свечи зажигания отсоединен.	5. Подсоединить провод к свече зажигания.
	6. Свеча зажигания неисправна.	6. Заменить свечу зажигания.
	7. Нож ослаблен или держатель нож сломан.	7. Затянуть болт ножа или заменить держатель.
	8. Панель управления в отпущенном положении.	8. Нажмите на панель управления, чтобы отрегулировать.
	9. Панель управления неисправна.	9. Заменить панель управления.
Трос стартера тянется с трудом	1. Тормоз маховика двигателя включен, когда рычаг управления отпущен.	1. Прижмите рычаг управления к верхней рукоятке перед тем, как потянуть трос стартера.
	2. Погнут коленчатый вал двигателя.	2. Обратитесь в авторизованный сервисный центр.
	3. Держатель ножа сломан.	3. Заменить держатель ножа.
	4. Нож застрял в траве.	4. Переместите газонокосилку на твердую поверхность.
Травосборник не заполняется	1. Слишком низкая высота скашивания.	1. Увеличить высоту скашивания.
	2. Нож изношен.	2. Заменить нож.
	3. Травосборник не пропускает воздух.	3. Очистить травосборник.
Движение затруднено	1. Трава слишком высокая или высота колеса слишком низкая.	1. Увеличить высоту скашивания
	2. Задняя часть корпуса/нож газонокосилки запутаны в траве.	2. Поднять заднюю часть корпуса газонокосилки на одну (1) ступень выше.
	3. Травосборник переполнен.	3. Очистить травосборник.
	4. Ручка неправильно отрегулирована.	4. Отрегулировать высоту ручки.
Недостаточный привод	1. Ремень изношен.	1 .Проверить/заменить ремень привода.
	2. Ремень снялся со шкива.	2. Проверить/переустановить ремень.
	3. Ведущие шестерни загрязнены.	3. Очистить шестерни.
Потеря мощности	1. Задняя часть корпуса или нож застряли в траве.	1. Увеличить высоту скашивания.
	2. Слишком густая трава.	2. Увеличить высоту скашивания.
	3. Воздушный фильтр загрязнен	3. Очистить/заменить воздушный фильтр.
	4. Под косилкой скопилась трава, листья и мусор	4. Очистить нижнюю часть.
	5. Слишком много масла в двигателе.	5. Проверить уровень масла.
	6. Слишком быстрая скорость движения.	6. Снизить скорость движения.
Неровный срез	1. Нож изношен, погнут или ослаблен.	1. Заменить нож. Затянуть болт.
	2. Высота колес неравная.	2. Выровняйте колеса.
	3. Под косилкой скопилась трава, листья и мусор.	3. Очистить нижнюю часть.
Чрезмерная вибрация	1. Нож изношен, погнут или ослаблен.	1. Заменить нож. Затянуть болт.
	2. Погнут коленчатый вал двигателя.	2. Обратитесь в авторизованный сервисный центр.

Для заметок:

Двигатели Caiman Green Engine

Руководство пользователя

CAIMAN

GREEN ENGINE

4-тактный двигатель

Caiman Green Engine 166CC E-Start / Manual Start

Общие сведения 30
Техника безопасности 31
Компоненты и органы управления 33
Управление 34
Обслуживание 37
График обслуживания 38
Исправление проблем 44
Техническая и потребительская информация 45
Спецификация 46

Двигатель Caiman Green Engine 166CC E-Start / Manual Start соответствуют новым европейским требованиям N° 2016/1628 2019 года по уровню выброса вредных веществ.

Благодарим вас за приобретение двигателя Caiman Green Engine. Мы хотим помочь вам получать оптимальные результаты от использования вашего нового двигателя и обеспечивать его безопасную эксплуатацию. В данном руководстве содержится информация о том, как это сделать; пожалуйста, прочитайте его внимательно перед тем, как приступить к эксплуатации двигателя. В случае возникновения проблем или появления вопросов относительно вашего двигателя обратитесь в авторизованный сервисный центр продукции CAIMAN.

Общие сведения

Руководство по эксплуатации

В целях обеспечения безопасности и для обозначения важности некоторые сообщения в настоящем руководстве сопровождаются следующими словами и символами:

Знак безопасности предупреждает об опасных ситуациях, которые могут возникнуть в случае несоблюдения инструкций.

ОПАСНО

Указывает на потенциально опасную ситуацию, которая может привести к травмам средней тяжести или смерти.

ВНИМАНИЕ

Указывает на потенциально опасную ситуацию, которая может привести к травмам легкой или средней тяжести.

ОСТОРОЖНО

Указывает на потенциально опасную ситуацию, которая может привести к серьезным увечьям или смерти.

Когда эти слова используются без восклицательного знака, это означает, что может быть нанесен вред технике.

В данном руководстве и на двигателе используются следующие знаки:

Информация об опасности получения травм

Перед эксплуатацией и обслуживанием данного изделия внимательно прочтите руководство оператора

Знаки опасности и их значения:

Опасность взрыва

Опасность пожара

Опасность ядовитого дыма (угарный газ)

Опасность горячей поверхности

Опасность ампутации конечностей: вращающиеся части

Опасность обратного хода

Опасность поражения электрическим током

Техника безопасности

Важная информация по безопасности

Большинство несчастных случаев можно избежать, если следовать инструкциям данного руководства. Большинство несчастных случаев будет описано далее вместе с инструкциями о том, как их избежать.

Ответственность владельца

- Двигатель разработан так, чтобы работа была безопасной при соблюдении инструкций. Прочтите и поймите данное руководство перед началом работы с двигателем. В противном случае это грозит вам травмами или повреждением техники.
- Изучите, как быстро остановить двигатель и органы управления им. Никогда не позволяйте людям без знания техники пользоваться двигателем.
- Не позволяйте детям работать с двигателем. Следите за детьми и животными во время работы двигателя.

ОСТОРОЖНО

Бензин и его пары крайне огнеопасны и взрывоопасны. Огонь или взрыв может стать причиной ожога и смерти.

При доливе топлива

- Выключите двигатель и дайте ему остыть как минимум 2 минуты перед тем, как снять крышку бака.
- Долив топлива осуществляйте только на открытой местности.
- Не переливайте топливо. Заполните бак примерно на 3–5 мм не доливая до горлышка бака.
- Храните топливо вдали от огнеопасных объектов и источников открытого пламени.
- Проверьте топливопровод, прокладки, крышку, бак на наличие трещин и износа. Замените детали при необходимости.

При запуске двигателя

- Проверьте свечу зажигания, глушитель, крышку бака и воздушный фильтр.
- Не запускайте двигатель без свечи зажигания.
- Если пролили топливо, вытрите насухо и подождите, пока оно испарится.
- Если двигатель начинает глохнуть, установите дроссельную заслонку в положение открыто, переключите газ в положение быстро и запустите двигатель.

При работе с техникой

- Не наклоняйте двигатель или оборудование. Это вызовет утечку бензина.
- Не перекрывайте карбюратор, чтобы остановить двигатель.

При транспортировке

- Транспортировка осуществляется с пустым баком топлива.

При хранении топлива или оборудования с топливом

- Храните технику с топливом вдали от источников тепла, огня и искр.

ОПАСНО

Запуск двигателя сопровождается искрами, которые могут поджечь топливо. Это может закончиться возгоранием или взрывом.

- При утечке газа не запускайте двигатель.
- Не используйте жидкости для старта двигателя – их пары огнеопасны.
- При запуске двигателя слегка потяните за стартер, пока не почувствуете сопротивление, затем резко потяните на себя.

ОПАСНО

Быстрый возврат шнура стартера может привести к переломам.

- Уберите все наружное оборудование и нагрузку с двигателя до его запуска.
- Изделия, соединенные с двигателем напрямую, такие как нож, крыльчатка, шкивы и прочие должны быть надежно закреплены.
- Запускайте и используйте двигатель вне помещения.
- Не запускайте и не пользуйтесь двигателем в помещении, даже если окна и двери открыты.

ОПАСНО

Двигатели производят угарный газ, который крайне ядовит. Есть риск получения серьезных заболеваний.

- Работайте на оборудовании при установленных защитных кожухах.
- Держите подальше руки и ноги от вращающихся частей.
- Завяжите волосы и снимите украшения и аксессуары.

ОПАСНО

Держите подальше руки и ноги от вращающихся частей.

- Следует работать в плотно прилегающей одежде из материала, податливого на разрыв (для снижения риска «затягивания» одежды вращающимися частями техники).

ОПАСНО

Работающий двигатель вырабатывает тепло. Глушитель – особо горячее место двигателя. Контакт с ним может вызвать ожоги. Налипший мусор (листья, трава) могут стать причиной возгорания.

- Дайте глушителю и цилиндру остыть.
- Очищайте двигатель от мусора в зонах глушителя и цилиндра.

ОПАСНО

Контакт со свечой может вызвать возгорание и удар током. Неудачный запуск двигателя может закончиться травмами и переломами.

Перед обслуживанием и ремонтом

- Отсоедините свечу зажигания.
- Отключите аккумулятор двигателя

(только для моделей с электростартером).

При проверке искры

- Используйте исправный тестер.
- Не проверяйте без свечи зажигания.

Компоненты и органы управления

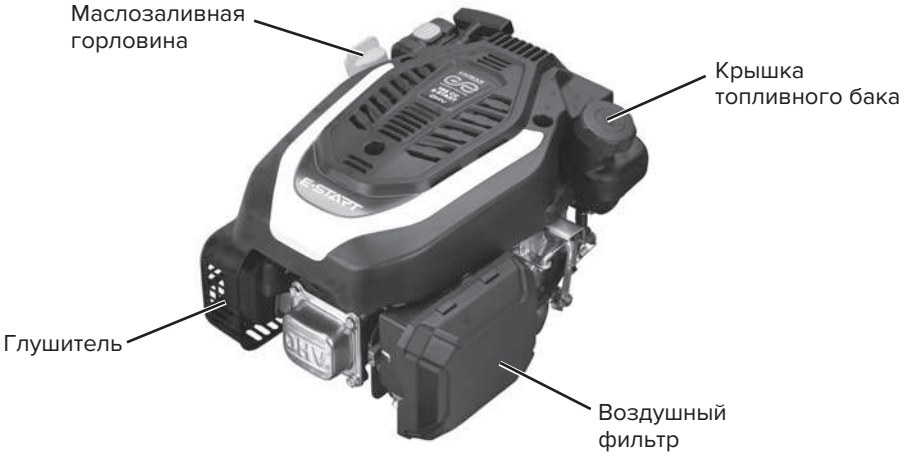

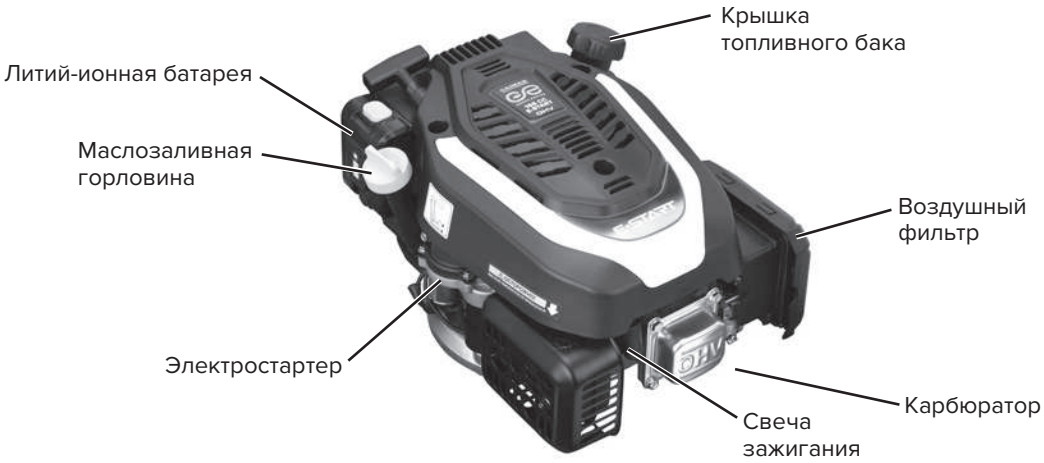

Управление

Масло двигателя

Рекомендации

Перед запуском двигателя обязательно залейте масло в соответствии с инструкциями в данном руководстве. Если вы запустите двигатель без масла, или с недостаточным количеством масла, он может быть поврежден до состояния, не подлежащего ремонту, и восстановление не будет покрываться гарантией.
В определенном типе двигателя необходимо использовать соответствующее, подходящее конкретно для него, моторное масло.
Для наилучшей работы 4-такного двигателя техники CAIMAN, изготовитель рекомендует использовать полусинтетическое масло CAIMAN 4T SAE 5W40. Другие высококачественные полусинтетические моторные масла для 4-тактных двигателей могут быть использованы, если они имеют категорию SG/CD по классификации API и выше. Правильно подобранное моторное масло позволит не только избежать поломок двигателя, но и способствует экономии топлива, а также увеличивает ресурс двигателя. Поэтому при выборе моторного масла необходимо четко следовать рекомендациям изготовителя и выбирать смазочный материал, соответствующий или превосходящий вышеуказанные требования.

Таблица вязкости масел SAE

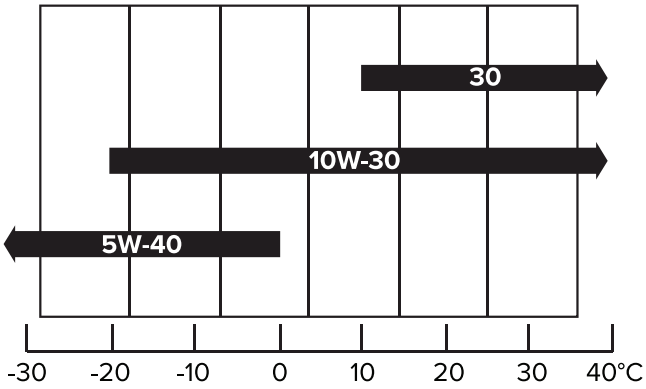

Температура окружающей среды

Вязкость масел SAE зависит от температуры окружающей среды, мы рекомендуем использовать масла строго по таблице выше.

Данный двигатель поставляется без масла в баке. Проверьте наличие масла в картере перед тем, как начать работу. Запуск двигателя без масла приведет к быстрой поломке двигателя и не будет являться гарантийным случаем.

- Проверьте уровень масла в двигателе.
- Уберите грязь с крышки маслозаливной горловины/щупа.
- Вставьте щуп в горловину, как это показано на картинке, но не закручивайте крышку.
- Если уровень масла ниже отметины на щупе, долейте, но не переливайте масло.
- Закрутите крышку бака.

Емкость масляного бака 0.55 л

ОСТОРОЖНО

Не переливайте масло: перелив масла может вызвать дымность, тяжелый запуск, загрязнение свечи или образование масляного налета на воздушном фильтре.

Топливо

Рекомендации по топливу

Используйте свежий чистый бензин АИ-92.

- Данные двигатели работают на неэтилированном бензине. Неэтилированный бензин производит меньше отходов и выхлопов, а также продлевает срок службы.
- Никогда не используйте старый бензин или смесь бензина и масла. Избегайте попадания воды и грязи в топливный бак.
- Изредка вы можете услышать «звук искры» или легкий скрежет при больших нагрузках. В этом нет ничего необычного.
- Если подобные звуки проявляются при обычной работе двигателя, рекомендуем сменить марку бензина. Если звуки остались, обратитесь в сервисный центр.

Емкость топливного бака 0.9 л

ВНИМАНИЕ

Не пользуйтесь жидкостями для облегченного запуска. Их пары огнеопасны.

ОПАСНО

Бензин и его пары крайне взрывоопасны.

Запуск двигателя

Запуск двигателя с помощью электростартера

ПРИМЕЧАНИЕ

Из-за защитных покрытий двигателя при первом использовании продукта может присутствовать небольшое количество дыма, что следует считать нормальным явлением.

Двигатель данной газонокосилки оборудован термостатом управления воздушной заслонки.

Для запуска двигателя, оборудованного электростартером, прижмите рычаг останова двигателя к рукоятке и удерживайте его в таком положении.

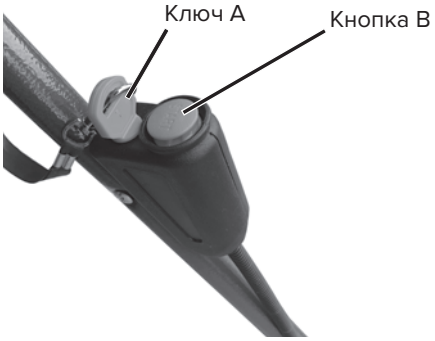

Запуск производят в два этапа:

1) Вставьте красный ключ «A» в блок управления;
2) Нажмите красную кнопку «B».

ВНИМАНИЕ

Повторный запуск двигателя можно производить через 30 секунд, если в первой попытки двигатель не запустился. Если двигатель не запустился после повторной попытки, оператору следует прекратить запуск двигателя и обратитесь к поиску неисправностей в работе двигателя.

Ручной запуск двигателя

ПРИМЕЧАНИЕ

Из-за защитных покрытий на двигателе при первоначальном запуске может присутствовать небольшое количество дыма, которое считается нормальным.
Двигатель данной газонокосилки оборудован термостатом управления воздушной заслонки.
Зажмите рычаг останова двигателя и плавно тяните ручку стартера до появления сопротивления, затем резко дернете ее.
После запуска дайте двигателю прогреться в течение 30 секунд и можете приступать к работе.

Остановка двигателя

Для остановки двигателя отпустите рычаг останова двигателя.

ОСТОРОЖНО

Перед запуском проверьте уровень масла.

ОПАСНО

Не отпускайте стартер из полностью вытянутого положения: это может привести к травмам. Вращающиеся части могут соприкасаться с руками, ногами, волосами, одеждой или аксессуарами. Работающие двигатели вырабатывают тепло. Части двигателя, особенно глушитель, нагреваются. При контакте могут возникать сильные термические ожоги.

Литий-ионная батарея закрытого типа

Перед использованием необходимо активировать литий-ионную батарею закрытого типа. Для этого установите аккумулятор в соответствующее зарядное устройство примерно на 10 секунд.
После выполнения работы проверьте индикатор уровня заряда литий-ионной батареи – он должен показывать не менее четырех горящих светодиодов. В противном случае, требуется дозарядить батарею до нужного уровня.

В «спящем» (неактивном) режиме время накопления энергии аккумулятора увеличивается. Чтобы вернуть активированный аккумулятор в «спящий» режим, необходимо:

- Нажать и удерживать в течение 4 - 5 секунд кнопку проверки уровня заряда. Светодиодный индикатор загорится, а затем выключится. После 15 секунд индикатор уровня заряда снова включится.
- Отпустите кнопку - диодный индикатор будет выключаться один за другим. После выключения всех светодиодов аккумулятор перейдет в «спящий» режим.

Обслуживание

Важная роль обслуживания

Хорошее техническое обслуживание имеет важное значение для безопасной, экономичной и бесперебойной работы. Это также уменьшает эмиссию отработанных газов.

ВНИМАНИЕ

Неправильное обслуживание двигателя или невозможность исправить проблему до запуска могут привести к неисправности, от которой вы можете серьезно пострадать или умереть. Всегда следуйте рекомендациям и инструкциям по осмотру и техническому обслуживанию в данном руководстве.

Безопасность при обслуживании

Регулярное техническое обслуживание улучшит производительность и продлит срок службы двигателя.

ВНИМАНИЕ

Несоблюдение инструкций по техническому обслуживанию и мер предосторожности может привести к серьезным травмам или гибели. Всегда следуйте процедурам и мерам предосторожности в руководстве пользователя.

Меры предосторожности

- Перед началом технического обслуживания или ремонта убедитесь, что двигатель выключен. Это позволит устранить несколько потенциальных опасностей:

Отравление угарным газом
Убедитесь, что при работе с двигателем обеспечена достаточная вентиляция воздуха.

Ожоги
Дайте двигателю остыть после работы.

Опасность вращающихся частей
Не прикасайтесь к вращающимся частям двигателя.

- Прочтите инструкции перед началом работы и убедитесь, что у вас есть необходимые инструменты и навыки.
- Чтобы уменьшить вероятность возгорания или взрыва, будьте осторожны при работе с бензином. Для очистки деталей используйте только негорючий растворитель.
- Храните топливо вдали от огнеопасных объектов.

Для обеспечения наилучшего качества и надежности используйте только новые, оригинальные детали или их эквиваленты для ремонта и замены.

График обслуживания

Период обслуживания. В зависимости от того, что наступит раньше / Предмет		Перед каждым запуском	Первый месяц или 5 часов	Каждые 3 месяца или 25 часов	Каждые 6 месяцев или 50 часов	Каждый год или 100 часов
Масло	Проверка	O				
	Замена		O		O (1)	
Воздушный фильтр	Проверка	O				
	Чистка			O (2)		
	Замена					O ★
Свеча зажигания	Проверка и чистка				O	
	Замена					O
Тормозные колодки	Проверка				O	
Искрогаситель (опция)	Проверка				O	
Холостой ход	Проверка и чистка					O (3)
Зазор клапанов	Проверка регулировка					O (3)
Камера сгорания	Проверка	Каждые 100 часов (3)				
Топливо провод	Проверка	Каждые 2 года (замена при необходимости) (3)				

(1) Меняйте моторное масло каждые 25 часов при большой нагрузке или при высоких температурах окружающей среды.

(2) Чистите чаще при работе в пыльных условиях. Замените детали воздушного фильтра.

(3) Эти узлы должны обслуживаться вашим сервисным дилером, если у вас нет надлежащих инструментов и вы не имеете опыта.

Несоблюдение этого графика технического обслуживания может привести к повреждениям.

ОСТОРОЖНО

Моторное масло является опасным отходом.

Утилизируйте отработанное масло должным образом. Не выбрасывайте с бытовыми отходами. Мы предлагаем вам отнести отработанное масло в герметичном контейнере в ваш местный центр утилизации или на станцию технического обслуживания для утилизации.

Замена масла двигателя

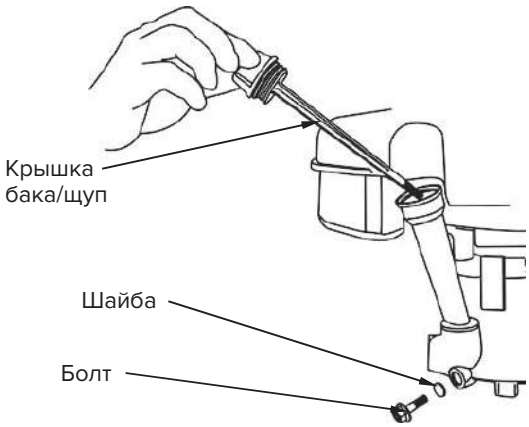

Слейте использованное масло, пока двигатель теплый. Теплое масло стечет быстро и полностью.

1. Поместите подходящую емкость под двигателем, чтобы слить отработанное масло, а затем снимите крышку заливной горловины/щуп, сливной болт и уплотнительную шайбу.
2. Дайте стечь использованному маслу, затем снова установите сливной болт и уплотнительную шайбу и надежно затяните их.
3. Когда двигатель находится в горизонтальном положении, заполните до верхней метки на щупе рекомендованным маслом.
4. Надежно закрепите крышку масляного бака/щуп.

Запуск двигателя с низким уровнем масла может привести к повреждению двигателя.

Долив топлива

Когда двигатель остановлен, снимите крышку топливного бака и проверьте уровень топлива. Заправьте бак, если уровень топлива низкий.

Перед запуском двигателя заправьте его в хорошо проветриваемом помещении. Если двигатель горячий, дайте ему остыть. Заправляйтесь осторожно, чтобы не проливать топливо. После заправки надежно затяните крышку топливного бака.

Никогда не заправляйте двигатель внутри здания, где пары бензина могут достигнуть пламени или искр.

Храните бензин вдали от ламп, электроприборов, электроинструментов и т. д. Пролитое топливо не только огнеопасно, оно приносит вред экологии. Немедленно вытрите все подтеки.

ВНИМАНИЕ

Топливо может повредить краску и пластик. Будьте осторожны: при заполнении топливного бака старайтесь не проливать топливо. Повреждения, вызванные пролитым топливом, не покрываются гарантией.

Воздушный фильтр

Снимите крышку воздушного фильтра и проверьте фильтр. Очистите или замените загрязненные фильтрующие элементы. Всегда заменяйте поврежденные фильтрующие элементы. При наличии масляной ванны, проверяйте уровень масла.

ОСТОРОЖНО

Загрязненный воздушный фильтр ограничивает поток воздуха в карбюратор, снижая производительность двигателя.

Если вы эксплуатируете двигатель в очень пыльных зонах, очищайте воздушный фильтр чаще, чем указано в графике обслуживания.

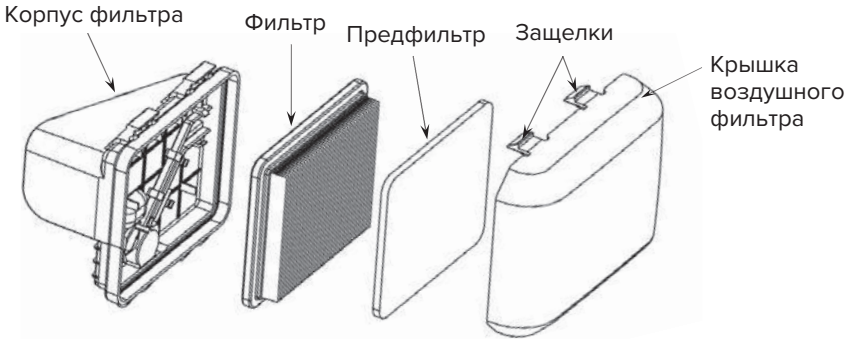

Проверка

1. Нажмите на защелки на крышке фильтра или снимите гайки и снимите крышку. Проверьте фильтр, чтобы убедиться, что он в хорошем состоянии.
2. Установите на место фильтр и крышку воздушного фильтра.

Очистка

1. Несколько раз постучите по фильтру для удаления грязи или продуйте сжатым воздухом через фильтр с чистой стороны, обращенной к двигателю. Никогда не пытайтесь протирать грязь. Протирка приведет к загрязнению волокон.
2. Несколько раз постучите по предфильтру, чтобы удалить грязь. Если предфильтр сильно загрязнен – замените его.
3. Протрите грязь из корпуса воздушного фильтра и крышки, используя влажную тряпку. Будьте осторожны, чтобы предотвратить попадание грязи в воздуховод.

ОСТОРОЖНО

Эксплуатация двигателя без воздушного фильтра или с поврежденным воздушным фильтром приведет к попаданию грязи в двигатель и его быстрому износу. Этот тип ущерба не покрывается ограниченной гарантией дистрибьютора.

Обслуживание свечи зажигания

Рекомендуемые свечи: F7RTC или аналоги.

ОСТОРОЖНО

Неправильная свеча может привести к повреждению двигателя.

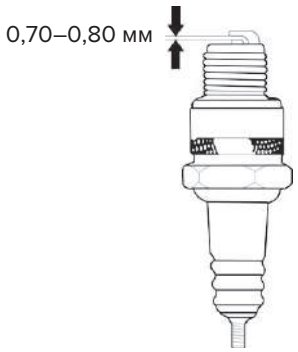

1. Отсоедините колпачок свечи зажигания и удалите загрязнения с нее.
2. Выкрутите свечу зажигания с помощью гаечного ключа.
3. Осмотрите свечу зажигания. Замените ее, если электроды изношены или изолятор треснул.
4. Измерьте зазор электрода свечи зажигания инструментом.
5. Зазор должен составлять 0,70–0,80 мм.
6. Исправьте зазор, если необходимо, осторожным изгибом бокового электрода. Аккуратно установите свечу зажигания вручную, чтобы избежать срывания резьбы.
7. После посадки свечи зажигания затяните ее ключом. При повторной установке использованной свечи зажигания затяните на 1/8– 1/4 оборота после посадки свечи зажигания. Если вы устанавливаете новую свечу зажигания, затяните ее на 1/2 оборота после посадки свечи зажигания.
8. Прикрепите крышку свечи зажигания.

ОСТОРОЖНО

Незакрученная свеча может перегреться и повредить двигатель. Перетяжка свечи может привести к повреждению резьбы в головке блока цилиндров.

Хранение двигателя

Подготовка к хранению

Надлежащая подготовка к хранению имеет важное значение для обеспечения бесперебойной работы двигателя. Следующие шаги помогут защитить двигатель от коррозии и облегчат запуск двигателя после хранения.

Очистка

Если двигатель горячий, дайте ему остыть, по крайней мере, полчаса до очистки. Очистите все внешние поверхности, закрасьте поврежденные участки краски и покройте другие участки, которые могут ржаветь, легкой пленкой масла.

ОСТОРОЖНО

Использование садового шланга или моечного оборудования под давлением может привести к попаданию воды в воздушный фильтр или отверстие для глушителя, что приведет к повреждениям двигателя. Вода, контактирующая с горячим двигателем, может привести к повреждениям.
Дайте двигателю остыть как минимум полчаса перед очисткой.

Топливо

Бензин будет окисляться и ухудшаться при хранении. Старый бензин вызывает тяжелый запуск и способствует образованию отложений, которые забивают топливную систему. Если бензин останется в вашем двигателе во время хранения, вам может потребоваться обслуживание или замена карбюратора и других компонентов топливной системы.
Время, в течение которого бензин можно оставить в топливном баке и карбюраторе без каких-либо проблем, зависит от таких факторов, как смесь бензина, температура хранения и от объема. Воздух в частично заполненном топливном баке способствует ухудшению качества топлива. Высокая температура ускоряет процесс окисления топлива. Проблемы с ухудшением качества топлива могут возникать в течение нескольких месяцев или даже меньше, если бензин не был свежим при заполнении топливного бака.
Ограниченная гарантия дистрибьютора не распространяется на повреждения топливной системы или проблемы с производительностью двигателя, возникающие в результате пренебрежения подготовкой к хранению.
Слейте топливо из бака и карбюратора или продлите срок хранения топлива, добавив стабилизатор.

Добавление топливного стабилизатора

При добавлении топливного стабилизатора заполните топливный бак свежим бензином. Если бак частично заполнен, воздух в баке будет способствовать ухудшению качества топлива. Если вы оставили канистру с бензином для дозаправки, убедитесь, что она содержит свежий бензин.

1. Добавьте стабилизатор топлива в соответствии с инструкциями производителя.
2. После добавления стабилизатора топлива запустите двигатель на открытом воздухе в течение 10 минут, чтобы убедиться, что обработанный бензин заменил необработанный бензин в карбюраторе.
3. Остановите двигатель и переместите топливный клапан в положение ВЫКЛ.

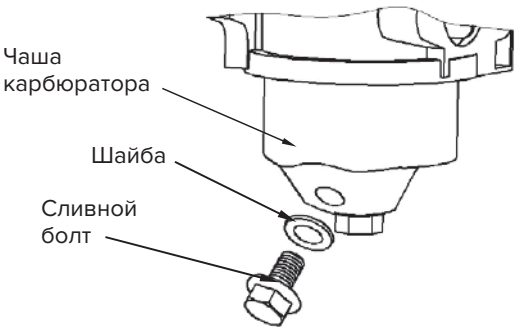

Слив топлива из бака и карбюратора

1. Поместите емкость для бензина под карбюратором и используйте воронку, чтобы не проливать топливо.
2. Выкрутите сливной болт карбюратора и уплотнительную шайбу, а затем переведите рычаг топливного клапана в положение ВКЛ.
3. После того, как все топливо слилось в емкость, установите сливной болт и уплотнительную шайбу. Надежно затяните их.

Подготовка к хранению

1. Замените моторное масло.
2. Снимите свечи зажигания.
3. Налейте в цилиндр 20 мл чистого моторного масла.
4. Несколько раз потяните за ручку стартера, чтобы распределить масло в цилиндре.
5. Установите на место свечи зажигания.
6. Медленно потяните за ручку стартера до тех пор, пока не почувствуете сопротивление. Это закроет клапаны и влага не сможет попасть в цилиндр двигателя. Медленно верните ручку стартера в изначальное положение.
   Если ваш двигатель будет храниться с бензином в топливном баке и карбюраторе, важно снизить опасность воспламенения паров бензина. Выбирайте хорошо вентилируемое место хранения вдали от любого источника пламени, такого как печь, водонагреватель или сушилка для одежды. Также избегайте любых областей с искрообразующим электродвигателем или при работе электроинструментов. Если возможно, избегайте хранения при высокой влажности, поскольку это способствует появлению ржавчины и коррозии.Если все топливо не выливается из топливного бака, оставьте рычаг топливного клапана в положении «ВЫКЛ», чтобы уменьшить вероятность утечки топлива. Поместите оборудование таким образом, чтобы двигатель стоял ровно. Наклон может привести к утечке топлива или масла.
7. При холодном двигателе и выхлопной системе накройте двигатель, чтобы защитить от пыли. Горячий двигатель и выхлопная система могут воспламенить или расплавить некоторые материалы. Не используйте полиэтилен в качестве пылезащитного чехла. Не пористый материал скапливает влагу вокруг двигателя, способствуя появлению ржавчины.

Возобновление работы после хранения

Проверьте двигатель, как описано в разделе управление.
Если топливо было слито во время подготовки к хранению, заполните резервуар свежим бензином. Если вы храните канистру с бензином для дозаправки, убедитесь, что она содержит свежий бензин. Бензин окисляется и со временем его качество ухудшается, что приводит к тяжелому запуску.
Если цилиндры были покрыты маслом при подготовке к хранению, двигатель может кратковременно дымить при запуске. Это нормально.

Транспортировка

Если двигатель горячий, дайте ему остыть не менее 15 минут, прежде, чем погрузить моторную технику на транспортное средство. Горячий двигатель и выхлопная система могут обжечь вас и воспламенить некоторые материалы.
Установите двигатель ровно при транспортировке, чтобы уменьшить вероятность утечки топлива. Переместите рычаг топливного клапана в положение ВЫКЛ.

Исправление проблем

Двигатель не запускается	Возможные причины	Решение
1. Проверьте дроссель	Дроссель открыт	Переместите рычаг, чтобы закрыть дроссель
	Двигатель выключен	Включите двигатель
2. Проверка топлива	Нет топлива	Залейте топливо
	Плохое топливо; при хранении двигатель был с топливом	Опустошите бак и карбюратор, залейте новое топливо
3. Замените и проверьте свечи зажигания	Свечи неисправны, загрязнены	Замените
	Свеча зажигания в топливе	Высушите и установите снова. Запустите двигатель на максимальных оборотах
4. Обратитесь в сервисный центр	Забит топливный фильтр, неисправен карбюратор, не работает магнето, клапан заклинило и т. д.	Замените или отремонтируйте неисправные компоненты
Потеря мощности	**Возможные причины**	**Решение**
1. Проверьте воздушный фильтр	Фильтр загрязнен	Очистите или замените фильтр
2. Проверьте топливо	Нет топлива	Залейте
	Некачественное топливо; при хранении двигатель был с топливом	Опустошите бак и карбюратор. Залейте новое топливо
3. Отнесите двигатель в сервисный центр	Забит топливный фильтр, неисправен карбюратор, не работает магнето, клапан заклинило и т. д.	Замените или отремонтируйте неисправные компоненты
Нестабильная работа двигателя	**Возможные причины**	**Решение**
1. Проверьте свечу	Свеча с дефектом	Установите новую свечу
	Неправильный зазор свечи	Установите зазор электродов от 0,70 до 0,80 мм
2. Проверьте фильтр	Фильтр загрязнен	Очистите фильтр

Техническая и потребительская информация

Расположение серийного номера

Запишите серийный номер двигателя в указанном ниже месте. Этот серийный номер вам понадобится при заказе деталей, а также при получении технической или гарантийной помощи.

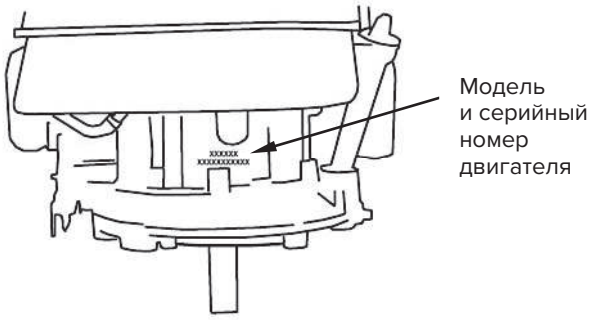

Серийный номер двигателя: _____

Обслуживание

Соблюдайте график технического обслуживания. Помните, что этот график основан на предположении, что ваша машина будет использоваться по назначению. Устойчивая работа при больших нагрузках, высокой температуре или во влажных/пыльных условиях потребует более частого обслуживания.

Настройка двигателя

Изделие	Описание
Зазор свечи	0,70–0,80 мм
Зазор клапана	IN: 0,10~0,15 мм (хол) EX: 0,15~0,20 мм (хол)
Другие настройки	Не нужны другие настройки

Общая информация

Масло	Тип	SAE 5W-40, API SE или SF
	Емкость	0,55 л
Свеча	Тип	F7RTC или аналоги
	Зазор	0,70–0,80 мм
Карбюратор	Холостой	1800±150 об/мин
Обслуживание	Каждый запуск	Проверка масла, проверка фильтра
	Первые 5 часов	Замена масла
	Последующее	См. раздел «Обслуживание»

Спецификация

Модель	CGE166CC E-Start / Manual Start
Тип	Одноцилиндровый, 4-тактный с воздушным охлаждением, OHV
Мощность (кВт/3600 об/мин)	2,9
Макс. обороты (Н*м/об/мин)	9.5/2500
Потребление топлива (г/кВт*ч)	≤395
Холостой ход	1800±150
Диаметр/ход поршня, мм	65x50
Объем (см^3)	166
Компрессия	8,5 :1
Режим смазки	Разбрызгивание
Стартер	Электрический/ручной
Вращение вала	Против часовой (со стороны ВОМ)
Зазор клапана, мм	Впускной: 0,10±0,02, выпускной: 0,15±0,02
Зазор свечи, мм	0,70~0,80
Катушка зажигания	Цифровая катушка
Воздушный фильтр	Двойной полусухой
Габариты (Д×Ш×В) (мм)	385x340x250
Масса нетто (кг)	9,0

Характеристики вашего двигателя могут отличаться от данных в таблице.
Фактическая выходная мощность для двигателя, установленного на машине, будет варьироваться в зависимости от множества факторов, включая рабочую скорость двигателя, условия окружающей среды, техническое обслуживание и другие.

Гарантийные обязательства

ГАРАНТИЙНЫЙ СРОК

Основной Гарантийный срок на технику устанавливается настоящим талоном в цифровом значении, в зависимости от области применения приобретенной техники (область применения указана в нижеприведенной графе «Область применения техники»), за следующим исключением:

На редукторы трансмиссий Caiman устанавливается гарантия 5 лет. На четырехтактные двигатели (за исключением двигателей Caiman) устанавливается гарантия 24 месяца, если изготовителем не установлен иной срок гарантии в технической документации на двигатели. На Технику для Профессионального использования, сдаваемую владельцем в прокат, аренду, гарантия устанавливается на срок 30 дней.

Аккумуляторные батареи и зарядные устройства. Если иной гарантийный срок не установлен изготовителем в технической документации на аккумуляторные батареи и зарядные устройства, гарантия на аккумуляторные батареи и зарядные устройства составляет 12 месяцев с даты продажи. Срок службы аккумуляторных батарей и зарядных устройств составляет 36 месяцев с даты продажи, при условии подзарядки аккумуляторных батарей в порядке и с периодичностью, установленными в инструкции по эксплуатации.

ОБЛАСТЬ ПРИМЕНЕНИЯ ТЕХНИКИ

Непрофессиональное использование – это техника, предназначенная для её использования владельцем (физическим лицом) исключительно для личных, семейных, домашних или иных нужд, не связанных с осуществлением предпринимательской деятельности, с нагрузкой не более 20 часов в месяц.

Профессиональное использование – это техника, предназначенная для её использования владельцем (физическим лицом) исключительно для личных, семейных, домашних или иных нужд, не связанных с осуществлением предпринимательской деятельности, с нагрузкой не более 150 часов в месяц или для её использования владельцем (физическим, юридическим лицом или индивидуальным предпринимателем) в предпринимательской деятельности или в иных целях, не связанных с личными, семейными, домашними и иным подобным использованием, за исключением сдачи техники в аренду, прокат. При этом под целями, не связанными с личным использованием, следует понимать, в том числе приобретение покупателем техники для обеспечения деятельности покупателя в качестве организации или индивидуального предпринимателя.

ДОПОЛНИТЕЛЬНАЯ ГАРАНТИЯ

Дополнительная гарантия – это дополнительное обязательство продавца в отношении производственных дефектов Техники для непрофессионального использования, обнаруженных по истечении основного гарантийного срока, установленного настоящим Электронным гарантийным талоном. Срок дополнительной гарантии исчисляется с даты окончания основного гарантийного срока, установленного настоящим талоном.

Дополнительная гарантия устанавливается:

на технику Caiman, Oleo-Mac, Pubert, Maruyama, Gianni Ferrari, Shibaura, MasterYard – 2 года, на остальную технику – 1 год. Дополнительная гарантия также распространяется на профессиональную технику, используемую физическими лицами для личных, семейных, домашних или иных нужд, не связанных с осуществлением предпринимательской деятельности.

Дополнительная гарантия вступает в силу исключительно при соблюдении совокупности условий: (1) выполнении владельцем всех требований и рекомендаций инструкции (руководства) по эксплуатации Техники; (2) осуществления владельцем планового технического обслуживания Техники в авторизованных сервисных центрах не менее 1-го раза в течение каждых 12 месяцев основного гарантийного срока, а в отношении бензопил Caiman, плановое техническое обслуживание в течение основного гарантийного срока, должно производиться специалистами авторизованных сервисных центров в порядке и с периодичностью, установленными инструкцией по эксплуатации. Подтверждением проведения технического обслуживания является информация о прохождении технического обслуживания Техники на сайте www.client.unisaw.ru в личном кабинете владельца Техники или документ, выданный авторизованным сервисным центром, подтверждающий проведение технического обслуживания. При не выполнении указанных условий считается, что дополнительная гарантия не установлена. В любом случае, дополнительная гарантия не установлена в отношении деталей, комплектующих, расходных материалов, дефектов и случаев, в отношении которых не установлен основной гарантийный срок в соответствии с условиями настоящего талона.

УСЛОВИЯ ГАРАНТИИ

Гарантия относится только к производственным дефектам. Гарантийный срок и срок службы начинается с даты продажи Техники первому розничному покупателю или первому коммерческому пользователю. Под датой продажи Техники понимается дата оформления продавцом настоящего Электронного гарантийного талона (дата оформления гарантии). Если дату продажи установить невозможно или дата фактической продажи не соответствует дате оформления гарантии, указанной в настоящем талоне, гарантийный срок и срок службы исчисляются с даты изготовления Техники.

ТЕХНИЧЕСКОЕ ОБСЛУЖИВАНИЕ

Техника требует особого ухода и обслуживания. Техническое обслуживание (далее также – ТО) Техники производится в порядке, установленным инструкцией по эксплуатации. Плановое ТО Техники должно производиться специалистами авторизованных сервисных центров не менее 1 раза в течение 12 месяцев, а в отношении бензопил Caiman, плановое ТО должно производиться специалистами авторизованных сервисных центров в порядке и с периодичностью, установленными инструкцией по эксплуатации. Проведение ТО подтверждается информацией о прохождении технического обслуживания Техники на сайте www.client.unisaw.ru в личном кабинете владельца Техники или документом, выданным авторизованным сервисным центром, подтверждающим проведении ТО. В случае невыполнения или неквалифицированного выполнения или несвоевременного выполнения любого ТО, если это явилось причиной возникновения неисправностей (дефектов) каких-либо узлов и агрегатов Техники, владелец Техники полностью теряет право на гарантию техузлов и агрегатов, которые вышли из строя.

ТО Техники (регулировка, чистка, замена расходных материалов, периодическое обслуживание и прочее), предусмотренное в инструкции по эксплуатации, не является гарантийным обязательством изготовителя (продавца, импортера) и оплачивается по расценкам авторизованного сервисного центра.

ИНФОРМАЦИЯ О ТЕХНИЧЕСКИ СЛОЖНЫХ ТОВАРАХ

Пункт 3 Перечня технически сложных товаров, утвержденного Постановлением Правительства РФ от 10.11.2011 г. № 924 включает тракторы, мотоблоки, мотокультиваторы, машины и оборудование для сельского хозяйства с двигателем внутреннего сгорания (с электродвигателем). Согласно разъяснению Минпромторга России (письмо от 10.04.2012 г. № 08-693), к указанным машинам и оборудованию относятся: мотокосы, триммеры, кусторезы, газонокосилки, косилки для высокой травы; генераторы (бензиновые и дизельные); мотопомпы, электронасосы; бензопилы и электропилы; мойки высокого давления; дизельные, электрические и газовые нагреватели; снегоочистители роторные, малогабаритные (машины для уборки снега).

ГАРАНТИЙНЫЙ СРОК НЕ УСТАНОВЛЕН НА:

1. Технику и детали техники, в которые были внесены изменения или модификации, влияющие на безопасность, производительность или долговечность.
2. Ремонтные работы, а также на неисправности и дефекты, возникшие в результате:
- Транспортировки, погрузочно-разгрузочных работ, складирования;
- Использования не оригинальных запасных частей и материалов;
- Нарушения инструкций и рекомендаций, указанных в инструкции по эксплуатации, в том числе в результате эксплуатации без надлежащего технического обслуживания;
- Заедания или поломки деталей вследствие работы с недостаточным количеством смазочных материалов, а также использование несоответствующей марки масла;
- Подтекания карбюраторов, заклинивания клапанов, засорения топливопроводов или иных неисправностей, вызванных использованием старого (более 30 дней хранения) или загрязненного топлива (бензина, дизельного топлива и т.д.);
- Неквалифицированных ремонта или регулировки (в т.ч. самостоятельных) присоединяемых деталей или узлов, муфт сцепления, трансмиссий и прочих частей и оборудования;
- Повреждения или износа деталей, вызванных попаданием абразива (грязи) или неправильной сборки, нерегулярным уходом, нарушением условий эксплуатации;
- Повреждения деталей из-за превышения допустимых оборотов, перегрева, блокировкой травой, грязью, мусором, чрезмерной вибрации, вызванной плохим закреплением или ненадлежащей балансировкой режущего оборудования;
- Внешних механических, термических, аварийных, кислоидных воздействий на Технику, а также ненормированных нагрузок;
- Использование Техники не по назначению, неправильного использования, в том числе, использование Техники для Непрофессионального использования с нарушением области ее применения;

3. Комплектующие и составные части Техники, аксессуары, карбюраторы;
4. Все пластиковые/пластмассовые детали, уплотнения из резины, навесное оборудование и прицепное оборудование (не имеющее отдельных серийных номеров);
5. На Технику, в отношении которой при продаже не предоставлена гарантия (не оформлен Электронный гарантийный талон);
6. Детали, узлы, агрегаты подверженные естественному износу (цилиндро-поршневая группа, свечи зажигания, накаливания, мембраны карбюраторов, топливных насосов, крыльчатки мотопомп, цепи, шины, фильтры, звездочки, все режущее оборудование, приводные ремни и детали, элементы крепления, натяжения, элементы трансмиссии (кроме Caiman) и ходовой части, шланги, тросы, шкивы и культиваторные фрезы, детали механизма сцепления, детали тормозной системы, рулевые наконечники и другие шарнирные соединения, прокладки и уплотнения, сальники и пр.);
7. Любой нормальный износ или ухудшение качеств, например, скользящих и/или вращающихся деталей, произошедшие при нормальных условиях эксплуатации, в том числе, но не исключительно, нормальный износ поршней, поршневых колец, цилиндров, поршневых пальцев, сёдел клапанов, стержней и подшипников;
8. Нормальные явления, такие как шум, вибрация или просачивание масла, которые рассматриваются изготовителем, как не влияющие на качество, функциональность и производительность Техники;
9. Потускнение окрашенных поверхностей, порча металлизированных поверхностей, порча резины и пластмассы и ржавление с течением времени. Правила безопасности и эффективного использования изделия изложены в инструкции по эксплуатации. По истечении установленного срока службы изготовитель не несет ответственности за безопасность Техники. Производственный дефект определяется экспертной комиссией авторизованного сервисного центра. При оформлении настоящего Электронного гарантийного талона, покупателю направляется ссылка для верификации в Личном кабинете покупателя на сайте www.client.unisaw.ru. Настоящий Электронный гарантийный талон, оформленный на приобретенную Технику, доступен владельцу Техники на сайте www.client.unisaw.ru в личном кабинете, с возможностью распечатки. Настоящий Электронный гарантийный талон автоматически направляется покупателю на адрес электронной почты, если покупатель предоставил продавцу такой адрес для оформления настоящего талона. Использование приобретенной Техники ее владельцем признаётся акцептом условий настоящего договора присоединения (оферты) по дополнению и уточнению ответственности изготовителя (продавца) в отношении недостатков Техники (ст. 438 ГК РФ). Информация об авторизованных сервисных центрах на территории России, доступна на сайте www.client.unisaw.ru

EAC

Производитель:
ООО «НПО ЮНИСОО»
141580, Россия, Московская обл., г.о. Химки,
д. Черная грязь, тер. Многофункциональный
Логистический Парк, стр. 1

Дата изготовления указана на упаковке

CAIMAN

Профессиональная садово-парковая техника
www.caiman.ru

Мы оставляем за собой право на изменение комплектации, технических характеристик и внешнего вида моделей без предварительного уведомления.
Гарантийные обязательства указаны в гарантийном талоне.
Назначенный срок хранения данной техники (продукции) не ограничен.
Срок службы с момента продажи изделия 10 лет.
Решение об изъятии из эксплуатации и о направлении техники (продукции) в ремонт принимается пользователем техники (продукции) в соответствии с предусмотренными в настоящем руководстве (инструкции) указаниями по использованию техники (продукции) и мерами по обеспечению безопасности, которые необходимо соблюдать при эксплуатации техники (продукции).
Утилизация данной техники производится по окончании срока службы в соответствии с нормами и правилами утилизации, установленными для данного вида техники на территории государства ее обращения.